DOMOFERM

Öffnet Räume. Schützt Leben.

TROCKENBAU-HANDBUCH

TÜREN
TORE
ZARGEN
VERGLASUNGEN

DOMOFERM

EINTRETEN – WOHLFÜHLEN

Türen von DOMOFERM stehen für Qualität und für maßgeschneiderte, individuelle Lösungen. Immer ausgerichtet auf Funktionalität, bieten sie Ihnen Schutz und Wohlbefinden. Sie prägen den Charakter eines Objektes entscheidend mit und spielen eine wichtige Rolle in Bezug auf angenehme Atmosphäre sowie ein angenehmes Lebensgefühl.

DOMOFERM macht so jedes Türelement zu einem einzigartigen Bestandteil Ihres Gebäudes.

Stahl steht für Qualität und unübertroffene Lebensdauer. Vereint mit Feuer-, Rauch-, Einbruch- und Wärmeschutz sorgen wir für ein zufriedenes Türen-Erlebnis.

Die Marke DOMOFERM steht für Funktionalität, Innovation und Sicherheit. Ob mit Standardlösungen oder nach Maß gefertigten Produkten, ob im Wohn- oder Objektbereich – unsere vielseitige Angebotspalette verspricht Ihnen höchste Zufriedenheit. Wir beziehen Fachleute aus allen wichtigen Branchen in die Produktentwicklung mit ein – Architektur, Handel, Weiterverarbeitung. So können wir das gemeinsame Wissen bündeln und unterschiedliche Aspekte einfließen lassen.

Als Spezialist für die Herstellung von Produkten aus Stahl bieten wir Ihnen ganzheitliche Lösungen rund um die Bauelemente. Sie werden sehen: Unsere maßgeschneiderten Produkte passen bestens zu Ihren individuellen Ideen.

VERANTWORTUNG

Es ist uns seit jeher ein großes Anliegen und ein Ansporn, nachhaltige Produkte zu entwickeln. Mit unseren EPD (Environmental Product Declaration) Zertifikaten zeigen wir auch unser langfristiges Engagement, in der Produktion und Materialauswahl ressourcenschonend zu arbeiten.

Mit der EPD-Verifizierung hat DOMOEFRM einmal mehr bewiesen, dass Nachhaltigkeit für uns kein Modewort ist und unsere Verantwortung gegenüber dem Kunden für uns immer im Mittelpunkt steht.

Die EPDs erleichtern Investoren und Planern die Umweltwirkung unserer Bauprodukte im Verlauf ihres Lebenszyklus zu erfassen.
Sie ermöglichen somit einen Vergleich im System oder Gesamtgebäude, und zwar über den gesamten Lebenszyklus.

Der Ressourcenverbrauch und die Emissionen werden über den gesamten Herstellprozess aufgenommen. Der resultierende Beitrag zum Treibhauseffekt, zur Überdüngung oder Übersäuerung von Gewässern kann mit den Methoden der Ökobilanz quantifiziert und bewertet werden.

Damit besteht die Möglichkeit, Baustoffe sinnvoll zu vergleichen und Gebäudebewertungen mit präzisen Inputdaten und nicht mit pauschalierten, generischen Daten zu erstellen.

UNSERE SEGMENTE

DOMOFERM Türen zeichnen sich in allen Anwendungsgebieten durch hervorragende Eigenschaften aus: In Bürogebäuden, im Gesundheitswesen, in Industrie, Tourismus und Freizeit und im Wohnbau. Durch unsere langjährige Erfahrung verfügen wir über tief greifendes Know-how in allen unterschiedlichen Marktsegmenten.

Arbeit & Bildung

Motivation und Identifikation

Wer täglich Leistung bringen muss, braucht Motivation und persönliche Identifikation mit seinem Unternehmen. Nur ein berufliches Umfeld, das auf die Bedürfnisse der Menschen eingeht, wird langfristig die Basis für Erfolge bieten. Viele Faktoren spielen zusammen, um die richtigen Rahmenbedingungen am Arbeitsplatz zu schaffen – einen davon stellen wir bereit, in führender Qualität und mit ausgeprägter Fachkenntnis bis ins Detail. Türen sind ein wesentlicher Bestandteil der Büroeinrichtung - sie bieten Ihnen das Potenzial, Arbeitsumgebungen positiv zu gestalten – zum Wohle der Menschen, die im Unternehmen täglich ein- und ausgehen.

Gesundheitswesen

Hilfe und Pflege

Einer der sensibelsten Bereiche des öffentlichen Lebens ist das Gesundheitswesen. Denn Menschen, die auf Hilfe angewiesen sind, bedürfen einer besonderen Umgebung – vor allem in funktionaler Hinsicht, aber auch, was Wohlfühlen und Komfort betrifft. Daher beschäftigen wir uns seit vielen Jahren mit den speziellen Anforderungen von Krankenhäusern und Gesundheitseinrichtungen. Es ist uns ein Anliegen, mit unseren Produkten einen Teil dazu beizutragen, dass moderne Pflege und Therapie bestmöglich umgesetzt werden können.

Sicherheit und Leistung

Wo hohe Betriebsamkeit herrscht, wo Leistung zählt, wo Perfektion das Ziel ist: Dort sichern unsere Türen den Weg, diesen Anspruch zu erfüllen. In industriellen Umgebungen sowie im Verkehr sind Sicherheit und Funktionalität die obersten Prämissen.
Wir sorgen dafür, dass sie erfüllt werden – mit Lösungen, die jeder Herausforderung gewachsen sind und jede Richtung akzeptieren. Denn wir sind bestrebt, dem Erfolg von Unternehmen sowie Organisationen Tür und Tor zu öffnen – mit Kompetenz, Know-how und der Erfahrung von Jahrzehnten.

Entspannung und Erholung

Lebensqualität beginnt für viele Menschen in der Freizeit; hier wünscht man sich ungetrübte Entspannung und Erholung. Hotels, Veranstaltungshallen, Freizeitzentren und andere Einrichtungen haben daher hohe Anforderungen zu erfüllen. Beim Thema Türen wissen wir, worauf es ankommt.
Neben professioneller, kompetenter Beratung bieten wir hochwertigste Produkte, um komfortablen Zutritt ebenso zu bieten, wie Schallschutz, Sicherheit und Ästhetik – Faktoren, die einen wichtigen Teil zur Zufriedenheit der Gäste beitragen, selbst wenn sie nicht bewusst wahrgenommen werden.

Lebensfreude und Wohlbefinden

Zuhause ankommen, die Tür ins Schloss fallen lassen, die Ruhe genießen – Wohnqualität hat viel mit Lebensfreude und Wohlbefinden zu tun. In den eigenen vier Wänden möchte man Geborgenheit und Sicherheit erleben sowie Qualität und Design genießen. Wir tragen unseren Teil zur Erfüllung dieser Bedürfnisse bei – mit einem umfangreichen Programm an Türen und Verglasungselementen die qualitativ keine Wünsche offen lassen sowie Schutz und Sicherheit bieten; mit einem Team an erfahrenen Experten, die Sie lückenlos beraten mit einer Fülle an Varianten hinsichtlich Gestaltung und Materialien.

EINZIGARTIGE QUALITÄT

Mit unserem Sortiment bieten wir Ihnen qualitativ hochwertige, sowie ästhetisch ansprechende Türen und Zargen in Standardmaßen, sowie auf Maß für ihre individuellen Herausforderungen am Bau.
Das bedeutet für Sie: permanent im Handel verfügbare Produkte für den Wohnbereich, ebenso wie für den öffentlichen Bereich, als auch für die Leistungsfähigkeit bei individuellen Lösungen in Spezialbereichen.

Inhaltsverzeichnis

Zargen						**10**
Lager-Stahlzargen						**11**
Profil 42						**11**
Vorzusgzargen & Maßzargen						**12**
Vorzugszargen Profil 42						**12**
Vorzugszargen Profil 41						**13**
Innentürzargen						**14**
Doppelfalzzargen						**18**
Pendeltürzargen						**22**
Durchgangszargen						**23**
Schiebetürzargen						**24**
Austattungen						**25**
Türen	Feuerschutz	Rauchschutz	Einbruchschutz	Schallschutz	Wärmeschutz	
Lager-Stahltüren						**45**
UNIVERSAL-Türblatt	–	–	–	○	–	**46**
Lager-Feuerschutztüren						**47**
Baumeister mit Dübel-Eckzarge, 1-flg. $EI_2$30	●	–	–	○	○	**48**
Baumeister mit Blockzarge, -flg. $EI_2$30	●	–	–	○	○	**49**
UNIVERSAL UT431 Türelement, 1-flg. $EI_2$30	●	–	–	○	○	**50**
PRESTIGE UT631 Türelement, 1-flg. $EI_2$30	●	–	–	○	○	**51**
PRESTIGE UT632 Türelement, 2-flg. $EI_2$30	●	–	–	○	○	**52**
PRESTIGE UT691 Türelement, 1-flg. $EI_2$90	●	–	–	○	○	**53**
Vorzugstüren und Maßtüren						
ECONOMY LF5xx Türelemente	●	○	–	○	○	**54**
UNIVERSAL UT4xx Türelemente	○	○	○	○	○	**58**
UNIVERSAL Vorzugsprogramm	–	–	–	○	–	**60**
TREND US4xx Türelemente	○	○	–	–	–	**64**
SLIDE ST4xx Schiebetürelemente	–	–	–	–	–	**68**
PRESTIGE UT6xx Türelemente	○	○	○	○	○	**70**
PREMIUM US6xx Türelemente	○	○	○	○	○	**74**
Schachtwandsysteme	●	○	○	○	○	**78**
FUSION Glastür-Elemente	○	○	–	○	–	**80**
Verglasungen	○	○	○	○	○	**82**
Ausstattungen	○	○	○	○	○	**86**
Technik						**94**
Einbau						**94**
Einbaubestätigung						**99**
Übersicht Ständerwandsysteme						**100**

Lagerware

Maßanfertigung

ZARGEN

Ein ganz besonderer Rahmen.

DOMOFERM Stahlzargen sind für den trockenen Innenausbau ebenso ideal geeignet, wie für die Mauermontage. Sie sind langlebig, stabil, verzugsfrei und bieten der Tür den optimalen Rahmen. Sämtliche nach ÖNORM gefertigte Türblätter passen in DOMOFERM Stahlzargen.

Als europäischer Marktführer bieten wir Ihnen ein umfangreiches Sortiment an hochwertigen Stahlzargen für viele unterschiedliche Einsatzzwecke, Wandanschlüsse und Montagearten.

Auch für den Einbau in fertige Wandsysteme sind verschiedene Zargenlösungen verfügbar, die auch nachträglich noch perfekt eingepasst werden können (z. B. im Zuge einer Renovierung).

Dank höchster Qualität und Flexibilität sind DOMOFERM Stahlzargen für alle baulichen und ästhetischen Anforderungen die perfekte Lösung.

DOMOFERM bietet Ihnen für die Anwendung in Mauerwerken eine Vielzahl an Umfassungs- und Eckzargen. Sie werden mit modernster Technik hergestellt und sind in zahlreichen Profilformen sowie Ausführungsarten erhältlich (Doppelfalz, Schattennut etc.).

Alle hier angeführten Zargen sind geeignet für:

- DOMOFERM UNIVERSAL-Türblätter
- handelsübliche Holztürblätter gefälzt nach ÖNORM B 5330-1
- handelsübliche Stahltürblätter gefälzt nach ÖNORM B 5330-1

Umfassend sicher
Die Ständerwandzarge umfasst die gesamte Konstruktion und schützt sie vor Beschädigung. Die Zargen sind prinzipiell - bei entsprechender Hinterfüllung - für Feuerschutztüren geeignet.

Ständerwandbügel
Die Ständerwandzargen entsprechen der ÖNORM B 5330-10. Die 10 stabilen Bügel nehmen Kräfte von Türblättern bis 60 kg Türblattmasse auf.

Distanzwinkel
Die Zargen ohne Bodeneinstand werden mit einem geschraubten Distanzwinkel ausgeliefert.

Einfache Montage.

Es ist auch eine Variante ohne Bodeneinstand für fertigen Fußboden erhältlich. Die Zarge wird in die Wandöffnung gestellt und mit der Unterkonstruktion verbunden.
Nach der Fixierung der Zarge kann der Distanzwinkel entfernt werden - bequem und sauber. Fertig!

Keine Baufeuchtigkeit. Für Feuerschutz geeignet.

Umfassungszarge Profil 42 für Ständerwandmontage

- Ausführung für Ständerwandmontage gemäß ÖNORM B 5330-10
- Spiegel falzseitig 40 mm
- Spiegel gegenfalzseitig 40 mm

Wichtige Konstruktionsmerkmale:
- Nennblechdicke 1,5 mm, verzinkt und einbrenngrundiert ähnlich RAL 9010 (weiß)
- je 2 Anschweißmuffen beidseitig (Feingewinde M 10x1) für Türblattgewichte bis max. 60 kg
- je 4 Haltebügel in den Längsteilen und 2 Haltebügel im Kopfteil
- Schließöffnung für Drückerhöhe 1050 mm – an beiden Seitenteilen zum Ausbrechen vorgestanzt
- inklusive Zargendichtung C550 grau – lose mitgeliefert
- Bodeneinstand 60 mm: vorgerichtet für Alu-Anschlagschiene mit Dichtung und Alu-Trennschiene bzw. vorgerichtet für Stahlanschlag und -trennschiene geschraubt

		1-flügelig mit Bodeneinstand 60 mm					
Profil-	**DL-Breite mm**	600	700	800	850	900	1000
breite	**DL-Höhe mm**	Bestellnummer					
95	2000	-	Z026	Z046	-	-	-
100	2000	-	Z226	Z246	-	-	-
120	2000	Z306	Z326	Z346	Z356	Z376	Z396
120	2100	-	-	Z348	-	Z378	-
125	2000	-	Z926	Z946	Z956	Z976	
145	2000	-	Z526	Z546	Z556	Z576	Z596
145	2100	-	-	Z548	-	Z578	-
170	2000	-	Z726	Z746	-	Z776	Z796
170	2100	-	-	Z748	-	Z778	-
240	2000	-	-		-	Z176	

		1-flügelig ohne Bodeneinstand					
Profil-	**DL-Breite mm**	600	700	800	850	900	1000
breite	**DL-Höhe mm**	Bestellnummer					
95	2000	-	Z125	Z145	-	Z175	-
100	2000	Z205	Z225	Z245	-	Z275	-
120	2000	Z305	Z325	Z345	Z355	Z375	Z395
120	2100	-	-	Z347	-	Z377	-
125	2000	-	Z925	Z945	Z955	Z975	-
145	2000	Z505	Z525	Z545	Z555	Z575	Z595
145	2100	-	-	Z547	-	Z577	-
170	2000	-	Z725	Z745	Z755	Z775	Z795
170	2100	-	-	Z747	-	Z777	-

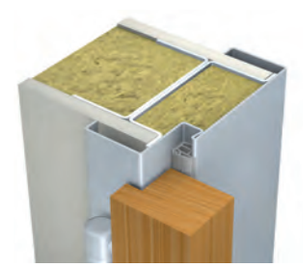

Profil 42_G
BRMB = DLB + 96 mm
BRMH = DLH + 48 mm

Wichtig – Die Zargenposition ist entsprechend der Beplankungsstärken (Plattendicken und Anzahl) auf das zu verwendende U-Aussteifungsprofil der Metallständerwand auszurichten.

Maulweite mm	Profilbreite mm	empfohlene Beplankungsstärken je Seite
75	95	1x12,5 mm
80	100	1x15,0 mm
100	120	1x12,5 mm oder 2x12,5 mm
105	125	1x15,0 mm
125	145	1x12,5 mm oder 2x12,5 mm
150	170	2x12,5 mm
220	240	2x12,5 mm

Bodeneinstand wählbar

Für den Einsatz von Stahlzargen auf fertigen Fußböden sind Zargen ohne Bodeneinstand notwendig. Sie haben ohne Kosten die Auswahl: ohne Bodeneinstand oder mit Bodeneinstand 60 mm.

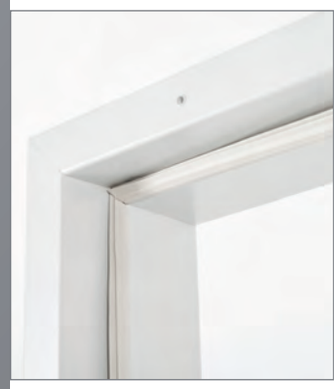

Umfassend sicher
Die Ständerwandzarge umfasst die gesamte Konstuktion und schützt sie vor Beschädigung. Die Zargen sind prinzipiell bei entsprechender Hinterfüllung für Feuerschutztüren geeignet.

Ständerwandbügel
Die Ständerwandzargen entsprechen der ÖNORM B 5330 - 10. Die 10 stabilen Bügel nehmen Kräfte von Türblättern bis 60 kg Türblattmasse auf.

VX-Unterkonstruktion
Für schwerere Türen und für bessere Verstellbarkeit sind optional VX-Objektband-Unterkonstruktionen erhältlich.

Profil 42 - Vorzugszarge für Ständerwandmontage

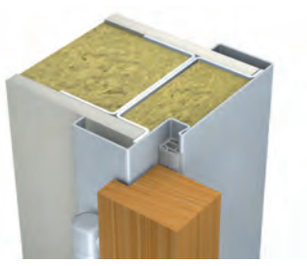

Profil 42_G
BRMB = DLB + 96 mm
BRMH = DLH + 48 mm

Wichtige Konstruktionsmerkmale:
- Nennblechdicke 1,5 mm
- punktgeschweißte Ausführung
- verzinkt und einbrenngrundiert ähnlich RAL 9010
- 2 Anschweißmuffen (Feingewinde M 10x1) für Türblattgewichte bis max. 60 kg, mit 3 Anschweißmuffen ab DLB 1200 mm
- 3. Bandunterkonstruktion 350 mm unterhalb 1. Band
- je 4 Haltebügel in den Längsteilen und 2 Haltebügel im Kopfteil
- Schließöffnung für Drückerhöhe 1050 mm (ÖNORM-Form B)
- Bodeneinstand 60 mm, vorgerichtet für Alu-Anschlagschiene mit Dichtung und Alu-Trennschiene bzw. vorgerichtet für Stahlanschlag und -trennschiene geschraubt
- optional ohne Bodeneinstand
- inklusive Zargendichtung (wahlweise C550 oder C560FH) – lose mitgeliefert

		1-flügelig
Profil-	**DL-Breite mm**	600/700/800/850/900/1000/1200
breite	**DL-Höhe mm**	Bestellnummer
100	2000/2100	ZS4211G
120	2000/2100	
125	2000/2100	
145	2000/2100	
170	2000/2100	
240	2000/2100	

Optionen:
- Ohne Bodeneinstand
- VX-Unterkonstruktion
- Beidseitige Anuba Unterkonstruktion
- Vorgerichtet für Sicherungszapfen für UNIVERSAL UT431 $EI_2$30 Türblatt
- Zarge mit Top-Nummer versehen (im Zargenmaul und daher nach Montage unsichtbar)
- Vorrichtung für TS (Angabe des TS notwendig)
  - DOMOFERM TS52/50/61, DORMA TS71/72/73/93, GEZE TS2000/4000/5000

Tectus Band
Optional ist das Profil 41 auch für integrierte TECTUS 340-Bänder ausstattbar. Somit sind die Bänder bei geschlossener Tür unsichtbar.

Bodenabschluss
Die Vorzugszargen mit Bodeneinstand können mit einer optionalen Alu-Anschlagschiene nachgerüstet werden. Diese kann +15 bzw. + 20 mm über den Bodeneinstand positioniert werden und kann mit der Standarddichtung ausgestattet werden.

Stabilität garantiert
Die Ständerwandzargen entsprechen der ÖNORM B 5330-10. Die 10 stabilen Bügel nehmen Kräfte bis 60 kg Türblattmasse auf.

Kombinationsmöglichkeiten

Neben verschiedenen Bändern, Größen, Vorrichtung für Türschließer oder Markierung mit Top-Nummern lässt sich das Vorzugsprogramm auch für DOMOFERM-Feuerschutztüren der Serien TREND (Profil 41) und UNIVERSAL (Profil 22, 42) vorrichten.

Profil 41 - Vorzugszarge für Ständerwandmontage

Wichtige Konstruktionsmerkmale:
- Nennblechdicke 1,5 mm
- punktgeschweißte Ausführung
- verzinkt und einbrenngrundiert ähnlich RAL 9010
- 2 VX-Bandunterkonstruktion für Türblattgewichte bis max. 90 kg mit 3 VX-Bandunterkonstruktionen ab DLB 1200 mm
- 3. Bandunterkonstruktion 350 mm unterhalb 1. Band (optional bzw. ab DLB 1200 mm)
- je 4 Haltebügel in den Längsteilen und 2 Haltebügel im Kopfteil
- Schließöffnung für Drückerhöhe 1050 mm (ÖNORM-Form B)
- Bodeneinstand 60 mm (optional ohne Bodeneinstand), vorgerichtet für Alu-Anschlagschiene mit Dichtung und Alu-Trennschiene bzw. vorgerichtet für Stahlanschlag und -trennschiene geschraubt
- inklusive Zargendichtung C550 – lose mitgeliefert
- schrumpffolienverpackt mit Zubehör – beigepackt

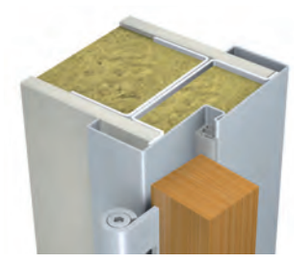

Profil 41_G
BRMB = DLB + 96 mm
BRMH = DLH + 48 mm

		1-flügelig
Profil-	**DL-Breite mm**	600/700/800/850/900/1000/1200
breite	**DL-Höhe mm**	Bestellnummer
100	2000/2100	ZS4111G
120	2000/2100	
125	2000/2100	
145	2000/2100	
170	2000/2100	
240	2000/2100	

Optionen:
- Ohne Bodeneinstand
- 3. VX-Unterkonstruktion
- Anuba Unterkonstruktion
- UK für verdeckt liegendes Band - Tectus 340 3D
- Vorgerichtet für Sicherungszapfen für Trend US431 $EI_2$30 Türblatt
- Zarge mit Top-Nummer versehen (im Zargenmaul und daher nach Montage unsichtbar)
- Vorrichtung für TS (Angabe des TS notwendig)
  - DOMOFERM TS52/50/61, DORMA TS71/72/73/93, GEZE TS2000/4000/5000

Für Bestellungen ist Angabe der DL-Breite, DL-Höhe, Profilbreite und Aufgehrichtung notwendig.
Wenn ohne Angabe mit Bodeneinstand 60 mm.

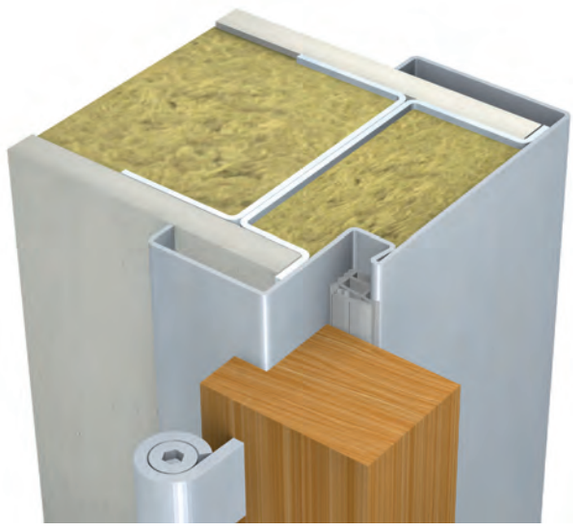

Abb.: Profil 44 für Ständerwandmontage

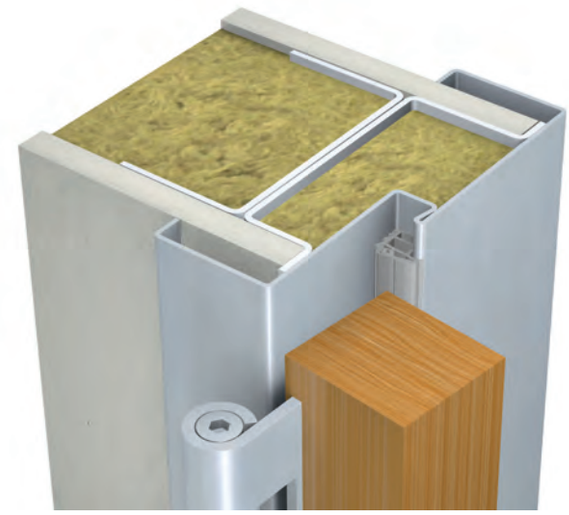

Abb.: Profil 41 für Ständerwandmontage

INNENTÜR-ZARGEN

Zarge für gefälzte und stumpfe 40 mm ÖNORM Türblätter für klassische Ständerwandmontage.

In Österreich hat sich diese Zarge als Standard etabliert. Die Zarge ist mit einer einfachen Profilkontur ausgestattet für Türblätter der DOMOFERM Türlinie UNIVERSAL und andere 40 mm dicke Holz- und Stahltürblätter (gemäß ÖNORM B5330 Teil 1)

Profil 42_G[1,2]

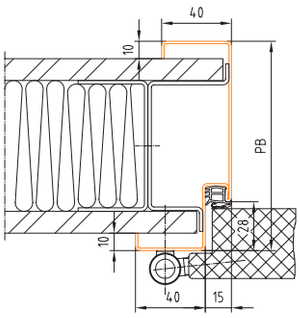

BRMB = DLB + 96 mm
BRMH = DLH + 48 mm

Profil 44_G

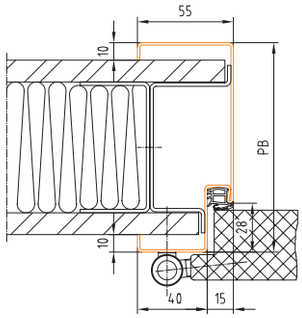

Profil 46_G

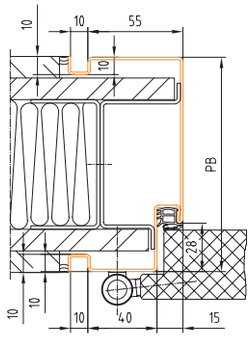

Profil 48_G

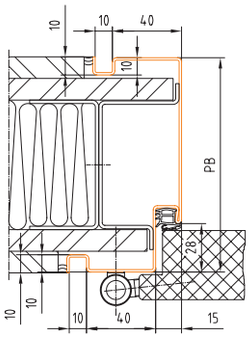

Profil 41_G[2]

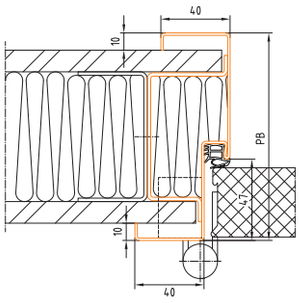

BRMB = DLB + 96 mm
BRMH = DLH + 48 mm

Profil 43_G

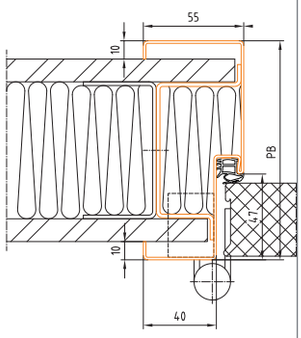

Profil 45_G

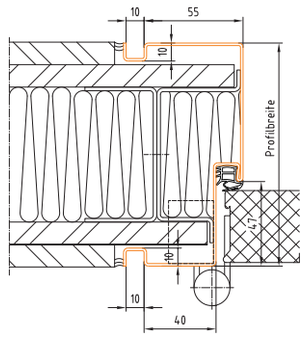

Profil 47_G

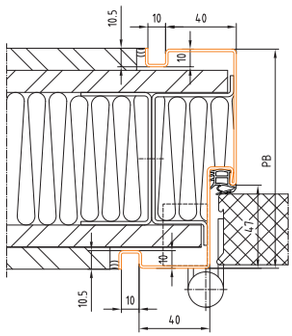

Profil 64

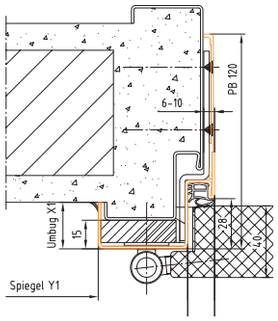

BRMB = DLB + 20 mm
BRMH = DLH + 10 mm

Profil 65

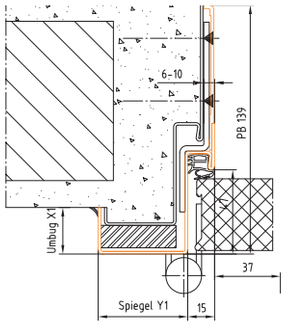

BRMB = DLB + 20 mm
BRMH = DLH + 10 mm

[1] *Auch als Normzarge erhältlich.*
[2] *Auch als Vorzugszarge erhältlich.*

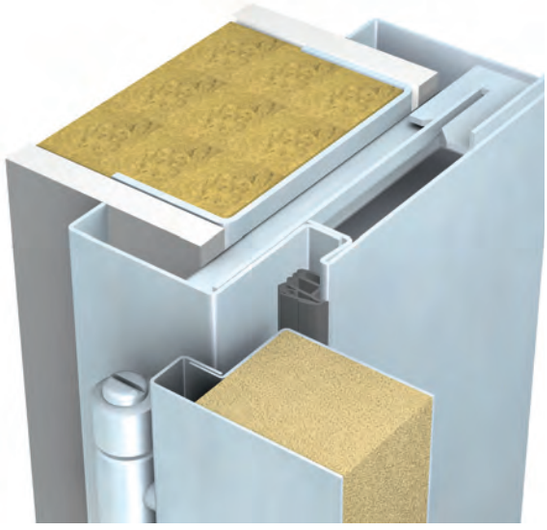

Abb.: Profil 101 - 2-schalige Zarge im Einsatz in Ständerwand

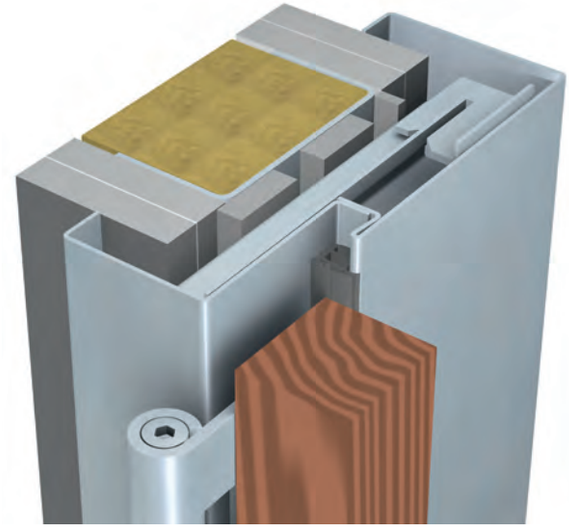

Abb.: Profil 106 - 2-schalige Zarge im Einsatz in Ständerwand

INNENTÜR-ZARGEN

Zarge für gefälzte und stumpfe 40 mm ÖNORM Türblätter für nachträgliche Ständerwandmontage.

Die Dübel-Eckzarge, die Blockzarge oder die 2-schalige Zarge sind ideal für die nachträgliche Montage in das fertige Ständerwand-System. Daher werden sie meist ohne Bodeneinstand eingesetzt und ideal auch schon fertig pulverbeschichtet.

Dübeleckzarge

Profil 24_D[1]

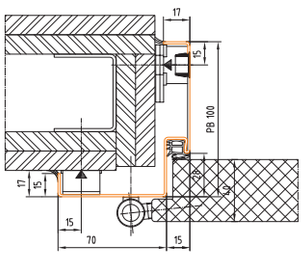

BRMB = DLB + 50 mm
BRMH = DLH + 25 mm

Profil 23_D

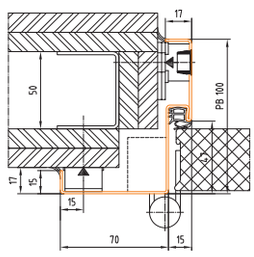

BRMB = DLB + 50 mm
BRMH = DLH + 25 mm

Sanierungszarge

Profil 64

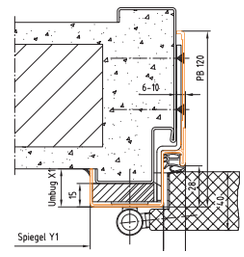

BRMB = DLB + 20 mm
BRMH = DLH + 10 mm

Profil 65

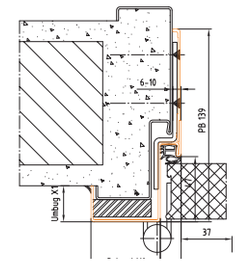

BRMB = DLB + 20 mm
BRMH = DLH + 10 mm

Blockzarge

Profil 56_D

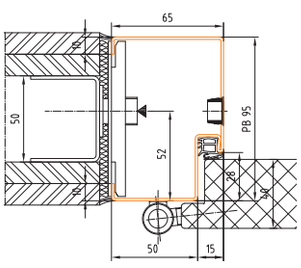

BRMB = DLB + 150 mm
BRMH = DLH + 75 mm

Profil 46_D

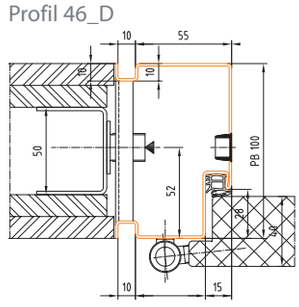

BRMB = DLB + 150 mm
BRMH = DLH + 75 mm

Profil 43_D

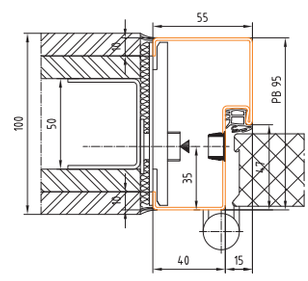

BRMB = DLB + 130 mm
BRMH = DLH + 65 mm

Profil 45_D

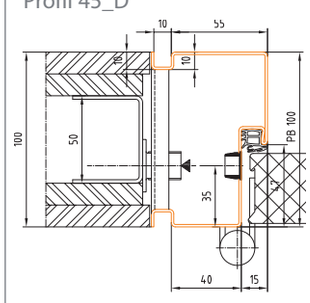

BRMB = DLB + 150 mm
BRMH = DLH + 75 mm

2-schalige Zargen

Profil 101_D

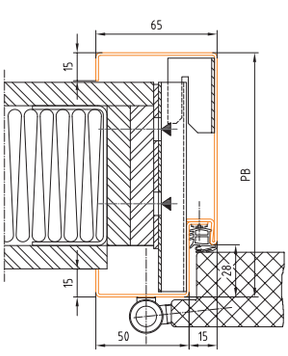

BRMB = DLB + 70 mm
BRMH = DLH + 35 mm

Profil 106_D

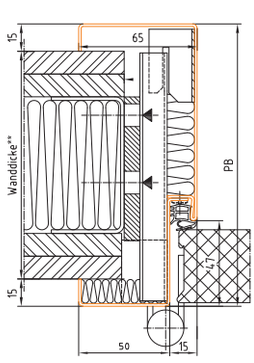

BRMB = DLB + 80 mm
BRMH = DLH + 40 mm

Profil 108_D

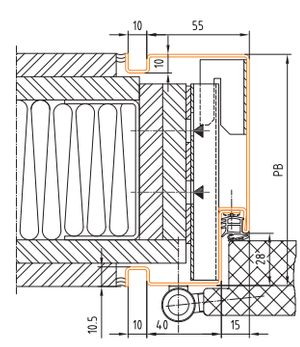

BRMB = DLB + 80 mm
BRMH = DLH + 40 mm

Profil 113_D

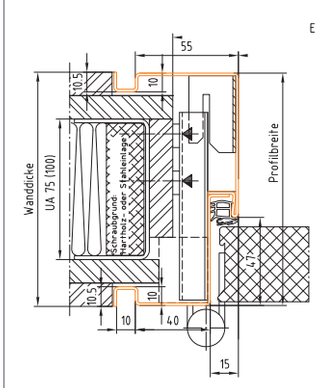

BRMB = DLB + 80 mm
BRMH = DLH + 40 mm

[1] *Auch als Normzarge erhältlich.*

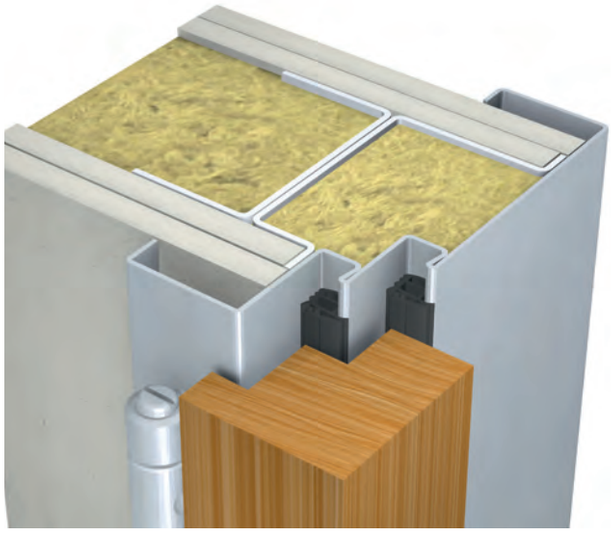

Abb.: Profil 82 für Ständerwandmontage

Abb.: Profil 37 für Ständerwandmontage

DOPPELFALZ-ZARGEN

Zarge für gefälzte und bündige Türblätter mit erhöhten Anforderungen in klassischer Ständerwandmontage.

Zargen mit Doppelfalz für überfälzte Türblätter sind spezielle Zargen mit zwei Falzbereichen für dickere Türblätter. Der Einsatz für Doppelfalzzargen liegt beispielsweise in Verbindung mit erhöhtem Schallschutz - wie zum Beispiel bei Wohnungseingangstüren oder Besprechungszimmern.

Profil 82_G

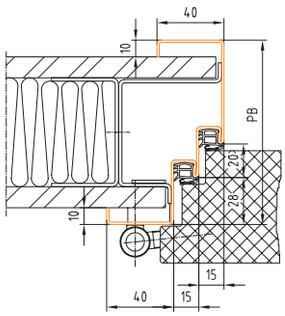

BRMB = DLB + 126 mm
BRMH = DLH + 63 mm

Profil 80_G

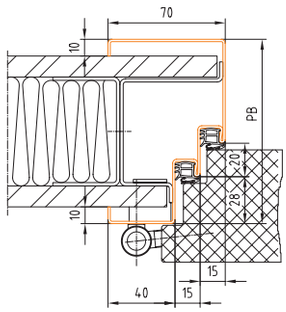

Profil 81_G

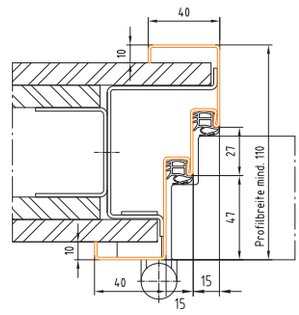

BRMB = DLB + 126 mm
BRMH = DLH + 63 mm

Profil 79_G

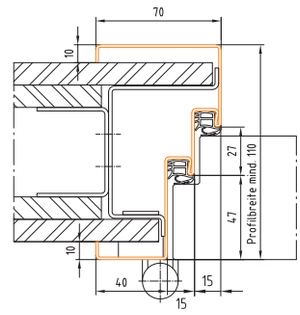

Profil 38_G

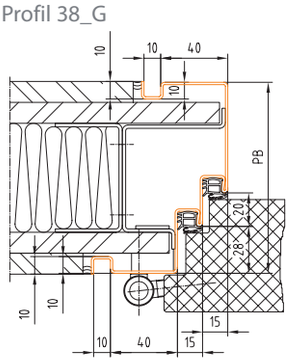

BRMB = DLB + 126 mm
BRMH = DLH + 63 mm

Profil 78_G

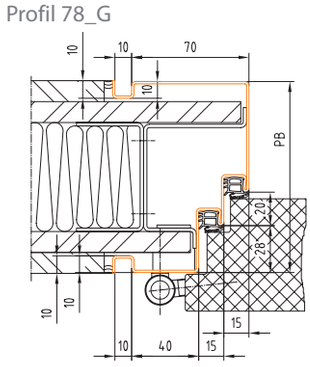

Profil 37_G

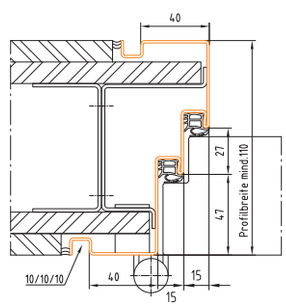

BRMB = DLB + 126 mm
BRMH = DLH + 63 mm

Profil 77_G

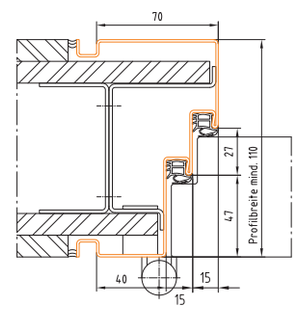

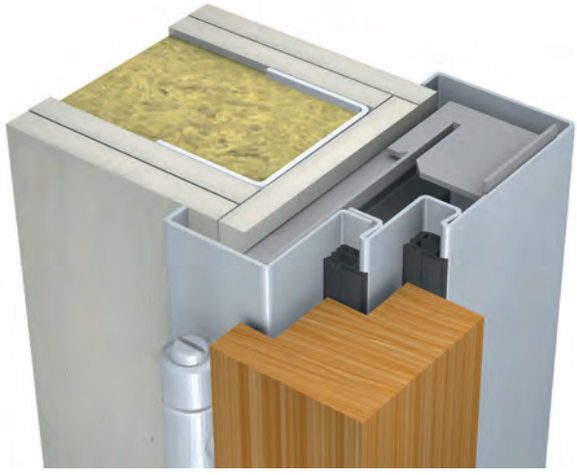

Abb.: Profil 180 in Ständerwand

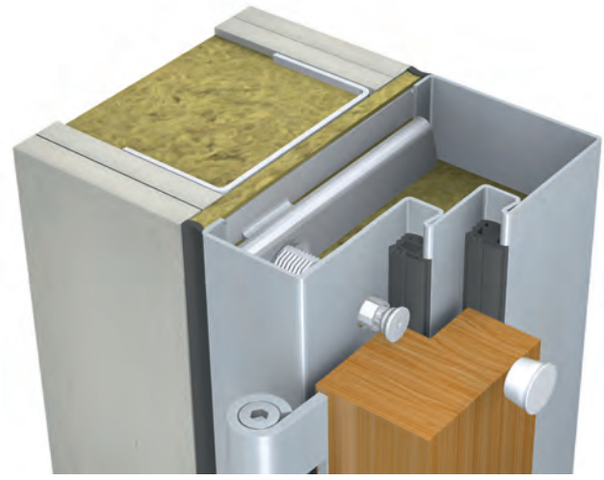

Abb.: Profil 79 für Dübelmontage in Ständerwand

DOPPELFALZ-ZARGEN

Zarge für gefälzte und bündige Türblätter mit erhöhtem Schallschutz für nachträgliche Ständerwandmontage.

Für nachträgliche Montage stehen neben den Dübeleckzargen, auch die bewährte Blockzarge als auch 2-schalige Zargen zur Verfügung. Namhafte Holztüblatt-Hersteller haben mit unseren Zargen in Feuerschutz und Einbruchschutz geprüft und zertifizierte Produkte am Markt.

Dübeleckzarge

Profil 184

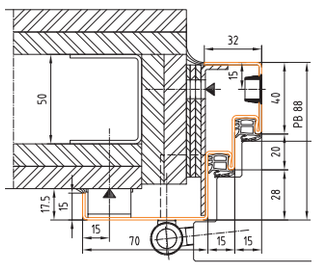

BRMB = DLB + 84 mm
BRMH = DLH + 42 mm

Profil 183

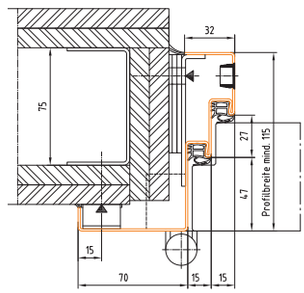

BRMB = DLB + 84 mm
BRMH = DLH + 42 mm

Blockzarge

Profil 79_D

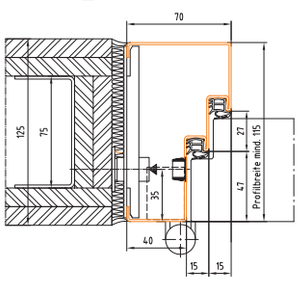

BRMB = DLB + 160 mm
BRMH = DLH + 80 mm

Profil 80_D

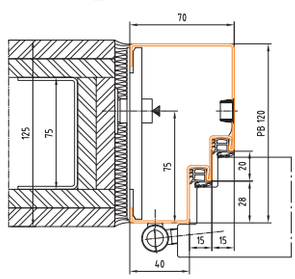

BRMB = DLB + 160 mm
BRMH = DLH + 80 mm

Profil 77_D

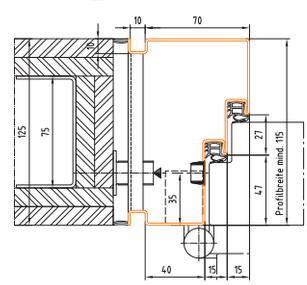

BRMB = DLB + 180 mm
BRMH = DLH + 90 mm

Profil 78_D

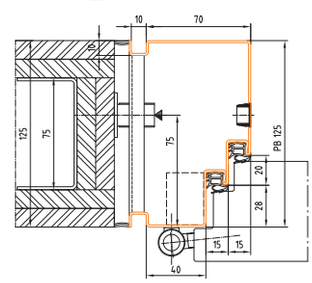

BRMB = DLB + 180 mm
BRMH = DLH + 90 mm

2-schalige Zarge

Profil 179_D

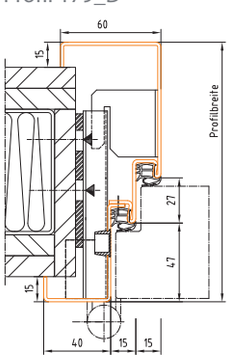

BRMB = DLB +100 mm
BRMH = DLH + 50 mm

Profil 180_D

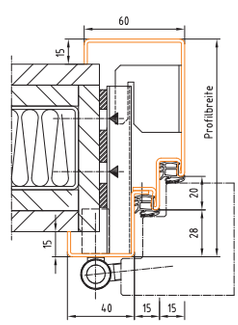

BRMB = DLB + 100 mm
BRMH = DLH + 50 mm

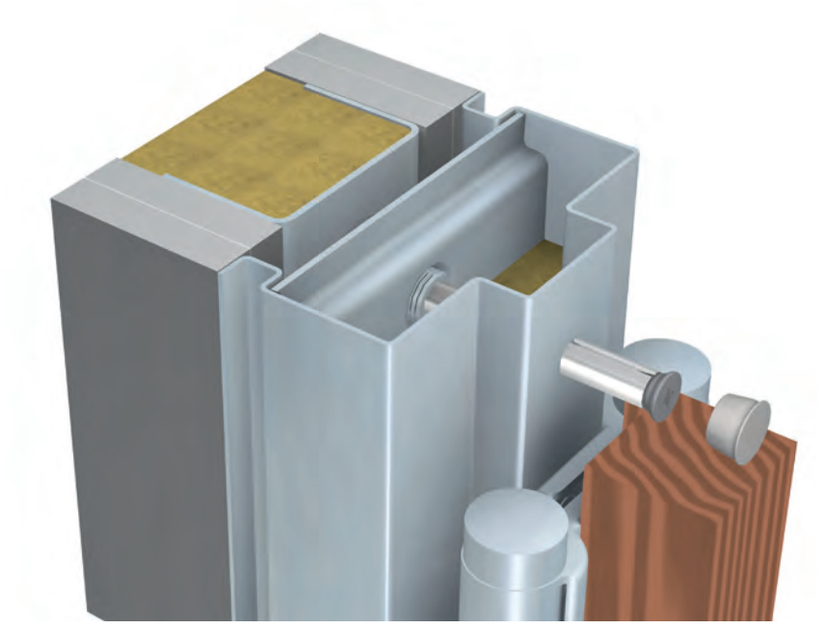

Abb.: Profil 506 für Ständerwandmontage

PENDELTÜRZARGE

Qualität mit Schwung.

Pendeltürzargen sind für beidseitig zu öffnende Türblätter ausgerichtet. Dies ergibt einen Vorteil bei großem Durchgangsverkehr, vor allem wenn Sie gerade keine Hand zum Öffnen der Tür freihaben, wie zum Beispiel in der Gastronomie oder im Gesundheitsbereich. Sie sind daher besonders hoher Beanspruchung ausgesetzt. Pendeltürzargen von DOMOFERM halten den höchsten Belastungen stand und sind ebenso widerstandsfähig wie formschön.

Profil 506_G

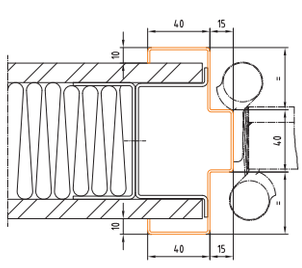

BRMB = DLB + 132 mm
BRMH = DLH + 66 mm

Profil 506_D

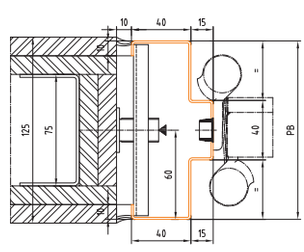

BRMB = DLB + 130 mm
BRMH = DLH + 65 mm

Profil 559_G

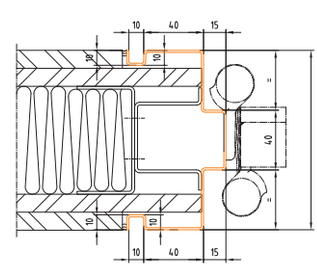

BRMB = DLB + xx mm
BRMH = DLH + xx mm

Profil 559_D

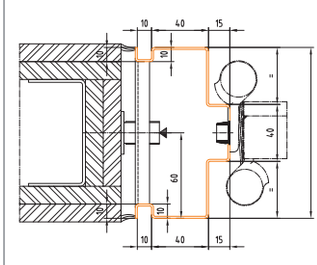

BRMB = DLB + 150 mm
BRMH = DLH + 75 mm

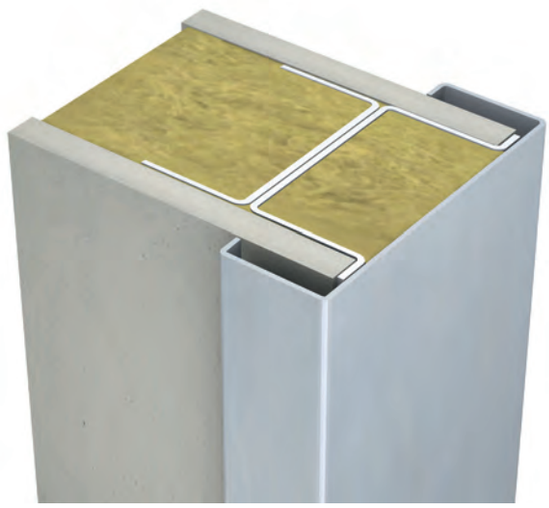

Abb.: Profil 05 für Ständerwandmontage

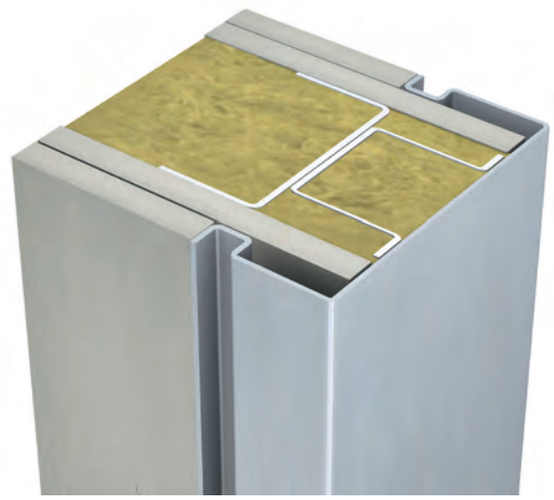

Abb.: Profil 36 für Ständerwandmontage

DURCHGANGSZARGE

Durchgang mit Profil.

Überall dort, wo es einen Durchgang, aber keine Tür gibt, sind optisch ansprechende, funktionell überzeugende Lösungen gefragt. Durchgangszargen von DOMOFERM aus hochwertigem Edelstahl sehen nicht nur gut aus, sie schützen auch das Mauerwerk gegen Beschädigungen und sind resistent gegen störende Umwelteinflüsse.

Offenes Wohnen in moderner Architektur oder effiziente Raumnutzung im gewerblichen bzw. öffentlichen Bereich – DOMOFERM Durchgangszargen schaffen dafür den richtigen Rahmen.

Profil 05_G

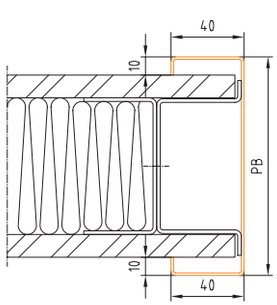

BRMB = DLB + 96 mm
BRMH = DLH + 48 mm

Profil 36_G

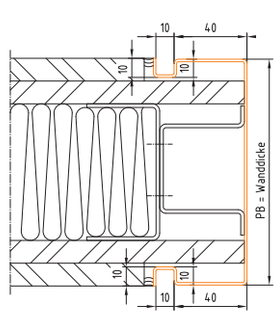

Profil 05_D

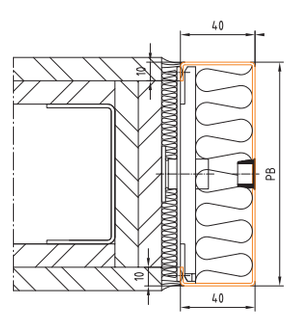

BRMB = DLB + 100 mm
BRMH = DLH + 50 mm

Profil 36_D

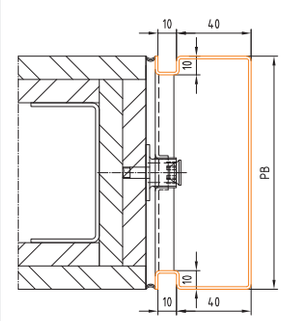

BRMB = DLB + 120 mm
BRMH = DLH + 60 mm

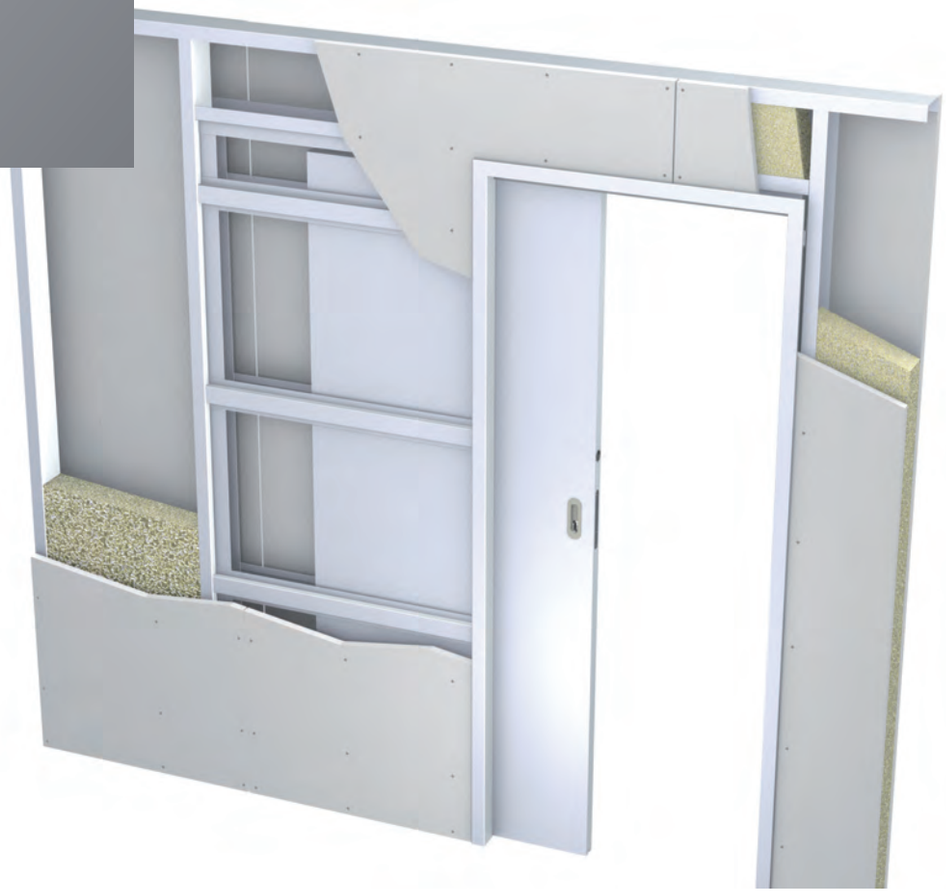

SCHIEBETÜRZARGE

Raumnutzung mit Charme.

Schiebetüren verbinden zahlreiche Vorteile: Sie sind platzsparend, sehen gut aus und strahlen einen besonderen Charme aus. Vor allem moderne Wohnkonzepte mit rationeller Flächennutzung bieten den idealen Raum für diese ansprechende Durchgangslösung.

Ob vor oder in der Wand laufend – Schiebetürzargen von DOMOFERM zeichnen sich durch einfache, schnelle Montage, hohe Stabilität und Ästhetik aus. Die leichtgängige Laufschiene garantiert geräuscharmes Öffnen und Schließen – für Behaglichkeit im Wohnbereich und Konzentration im Büro.

Schiebetürzarge - in der Wand laufend

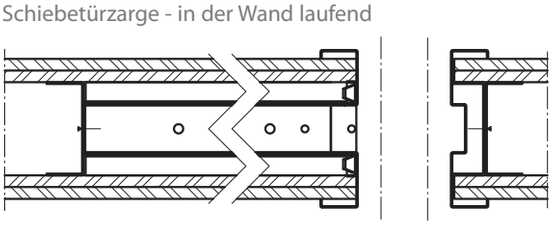

- Ständerwandmontage
- Mauermontage

Schiebetürzarge - vor der Wand laufend

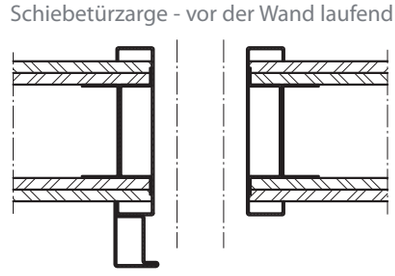

- Ständerwandmontage
- Mauermontage

FEUERSCHUTZ

Sicherheit im Ernstfall.

Die Anforderungen an einen Feuerschutzabschluss sind in der ÖNORM B 3850 festgelegt. Die Eignung einer Tür als Feuerschutzabschluss wird durch die Feuerschutzprüfung dokumentiert und anschließend vom Türblatthersteller einer entsprechenden Zulassung unterzogen.

Feuerschutztüren müssen immer als Türelement (Zarge und Türblatt) geprüft sein. Es darf daher nur eine für das entsprechende Türelement geprüfte Zarge zum Einsatz kommen.

DOMOFERM Stahlzargen gemäß ÖNORM B 5330 sind in Verbindung mit DOMOFERM Feuerschutztürblättern für einen Feuerschutzabschluss mit Widerstandsklasse $EI_2$30-C oder $EI_2$30-Sm-C geeignet.

DOMOFERM bietet auch unzählige Zargen für Feuerschutztüren anderer Türhersteller an. Diese werden exakt nach den herstellerspezifischen Anforderungen des Türherstellers mit diversen Ausstattungen (z. B. Feuerschutzlaminat, Wandbefestigungselemente, Zargendichtung, Profilverstärkungen, Vorrichtung für Selbstschließeinrichtungen, etc.) gefertigt.

Die feuerschutztechnische Systemprüfung gemäß ÖNORM B 3850 definiert die konkrete Ausführung der verwendbaren Komponenten und erfolgt durch den Türblatthersteller. Dieser ist auch für die ÜA-Kennzeichnung des Türelements verantwortlich.

EINBRUCHHEMMUNG

Unsere Zargen können spezifisch für einbruchhemmende Elemente ausgestattet werden.

Je nach Türblatthersteller können unsere Elemente genau auf die Anforderungen des Produzenten abgestimmt werden. Eine Vielzahl an Möglichkeiten steht Ihnen zur Auswahl.

Bei uns sind Sie sicher. Unsere Zargenproduktion wird laufend fremdüberwacht.

So vielfältig wie die Anforderungen.

DOMOFERM steht nicht nur für Qualität, sondern auch für Individualität. Viele Zargenvarianten sind für einbruchhemmende Türen geeignet. Ob Dübelmontage, Sanierung oder auch nachträgliche Montage durch zweigeteilte Zargen. Wir bieten auch für Ihre Anforderung eine individuelle Lösung an.

Ausstanzungen für Bandsicherungen und Zusatzverriegelungen werden bei DOMOFERM standardmäßig bündig zurückgedrückt. So können im Nachhinein bei Bedarf sämtliche Stanzungen einfach mittels Schraubenzieher ausgebrochen werden. (Optional können Sie auch freigestanzt werden)

Die wichtigsten Ausstattungsvarianten bei einbruchhemmenden Zargen sind: Einbruchhemmung nach ÖNORM B 5330-8. Alle namhaften Türblatthersteller haben Systeme dieser Art geprüft.

- Verstärkungsplatte im Bereich der Schließöffnung am Zargenspiegel, um das Ausreißen der Fallenöffnung zu verhindern. Mörtelschutzkasten für Schließöffnung.
- 3 Stk. Bandunterkonstruktionen Anuba M10x1 (3. Band 350 mm vom 1. Band)
- Verriegelungsstanzungen (vorgestanzt zum Herausbrechen) für
- 5-fach Verriegelung mit Verstärkungsplatten und Schutzkästen
- Bandsicherungsstanzungen (vorgestanzt zum Herausbrechen) für 4 Bandsicherungen mit Verstärkungsplatten und Schutzkästen
- Kennzeichnungsschild gem. ÖNORM

Verstärkung im Schließbereich

- Verstärkungsplatte im Bereich der Schließöffnung am Zargenspiegel, um das Ausreißen der Fallenöffnung zu verhindern
- Mörtelschutzkasten für die Schließöffnung

Zarge gerichtet für MVS 803 oder MVS 903

- (GEGE 124 4-fach Verriegelung) - inkl. Verstärkung im Schließbereich

Zarge gerichtet für MVS 805 oder MVS 905

- (GEGE 124 6-fach Verriegelung) - inkl. Verstärkung im Schließbereich

Bandsicherungsstanzung mit Mörtelschutzkasten

Verstärkung im Zargenspiegel für Zusatzkastenschloss

- Angabe, ob Verstärkung unterhalb oder oberhalb des Hauptschlosses sitzen soll

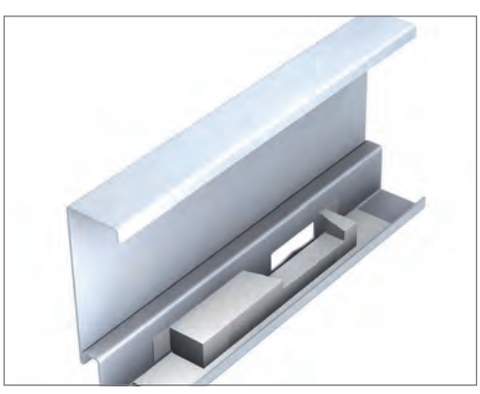

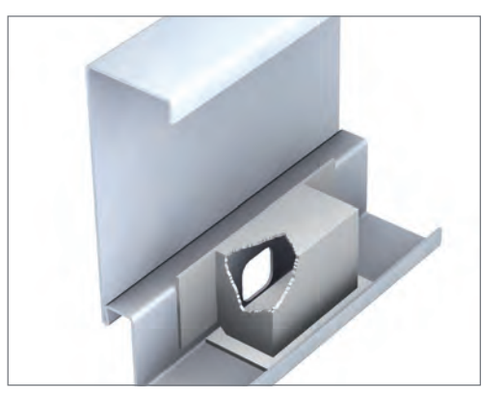

Die Schließöffnung-, Bandsicherungs- und Riegelstanzungen sind mit Edelstahl-Verstärkungsplatten ausgestattet und zusätzlich mit einem Mörtelschutzkasten geschützt.

WANDANSCHLUSS

Der perfekte Wandanschluss.

Ob Ständerwandmontage, Dübelmontage oder 2-schalige Zarge: Stahlzargen sind für alle Wandanschlüsse offen. Auch für den Einbau in fertige Wandsysteme sind verschiedene Zargenlösungen verfügbar und sie können auch nachträglich perfekt eingepasst werden. Dank höchster Qualität und Flexibilität bieten DOMOFERM Stahlzargen für alle baulichen und ästhetischen Anforderungen die optimale Lösung.

STÄNDERWANDMONTAGE

Hier muss die Zarge gleichzeitig mit dem Wandsystem versetzt werden.
DOMOFERM Umfassungszargen für Einfach- und Doppelständerwände sind mit Haltebügeln ausgestattet, welche zur sicheren Verankerung der Zarge im Ständerwandsystem dienen.
Die Positionierung, Art und Anzahl der Haltebügel wird nach ÖNORM B 5330-10 ausgeführt.
Ein Verstärkungswinkel ist optional bei allen Zargen mit Ständerwandbügel auswählbar und Standard bei allen Doppelfalzzargen mit Ständerwandbügel.

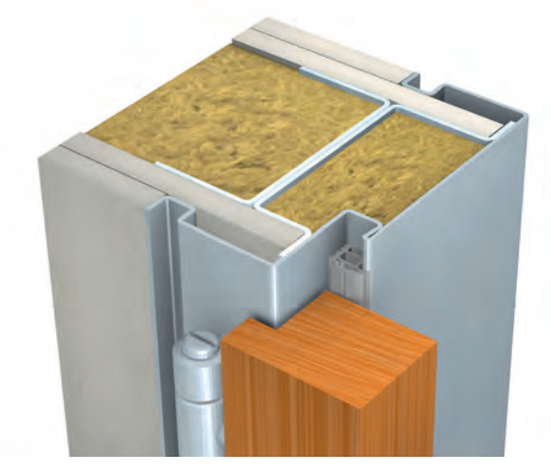

Abb.: Profil 48 für Ständerwandmontage

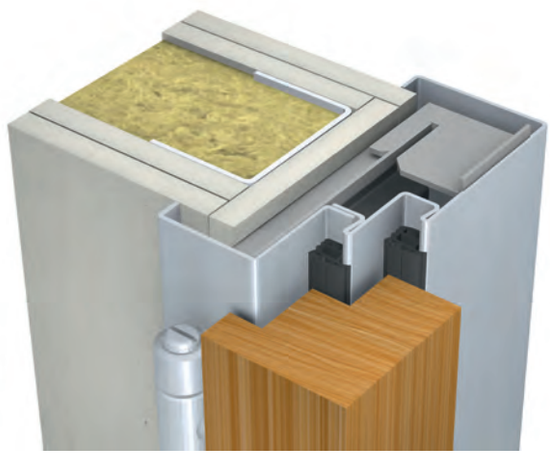

Abb.: Profil 180 für Ständerwandmontage

NACHTRÄGLICHE MONTAGE FÜR STÄNDERWAND

Zweischalige Zargen zur nachträglichen Montage können in den meisten Wandsystemen zur Anwendung kommen. Die Wandöffnung wird fertiggestellt und die Zarge anschließend montiert. Die unsichtbare Verschraubung der Zargenprofile, die einfachen Hinterfüllungsvarianten sogar bei Feuerschutztüren und die stabile Befestigung an der Wand machen diese Zarge zu einem echten Multitalent.

Tipp! Bei Einsatz mit VX-Bändern, Tectus-Bändern und ähnlichen ist die Leibung zu beplanken, da die Band-Unterkonstruktion bei diesen System sehr groß ist und sonst in das UA-Profil hineinragen würde.

DÜBELMONTAGE (ECKZARGE)

Für fertige Wandöffnungen in Trockenbauwänden in Stahl- und Holzständerbauweise, sowie feuerschutztechnisch ummantelte Stahlbauteile (auch in Beton, Ziegel einsetzbar). Dabei ist immer die Leibung einfach oder doppelt zu beplanken – je nach Plattenstärke und Bandunterkonstruktion. Allfällige Freiräume für Bandunterkonstruktion oder Mörtelschutzkästen sind nun einfach in der Trockenbauplatte freizulegen.

Die Dübeleckzarge wird sowohl im Spiegel, als auch in der Leibung mit dem UA-Profil verschraubt. Die Anzahl der Dübellaschen ist abhängig von Größe, Ausführungsart und Schließsystem.

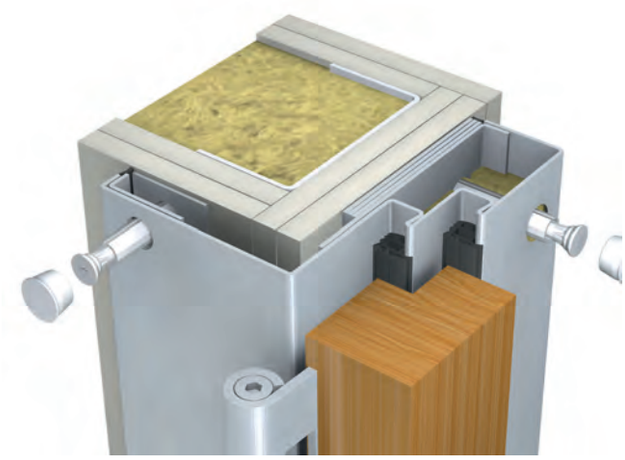

Abb.: Profil 183 für Dübelmontage

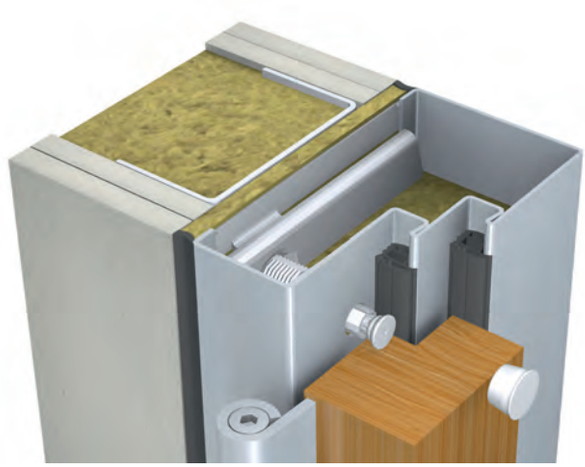

Abb.: Profil 79 für Dübelmontage

DÜBELMONTAGE (BLOCKZARGE)

Für fertige Öffnungen in Trockenbauwänden in Stahl- und Holzständerbauweise, als auch in Beton, und Ziegel. Selbstverständlich auch für feuerschutztechnisch ummantelte Stahlbauteile.

Die Distanzierung erfolgt durch integrierte Distanzierungsschrauben (Verstellbereich 0 - 10 mm) und wird durch diese auch sofort mit dem UA-Profil verschraubt. Die Anzahl und Positionierung der Dübellaschen ist abhängig von der Größe der Zarge, der Ausführungsart und dem Schließsystem.

AUSFÜHRUNG

Ausführungsarten sind Ansichtssache.

Farbe, Form, Vielfalt. DOMOFERM Stahlzargen stehen für Qualität und Individualität. Neben Normzargen sind auch maßgeschneiderte Produkte erhältlich. Unzählige Ausführungsarten, wie z. B. ein- oder zweiflügelige Modelle mit diversen Oberlichten oder Seitenteilen, sowie eine Vielzahl an Oberflächenvarianten bieten den richtigen Rahmen für individuelle Anforderungen.

1-flügelige Zargen

bestehen aus 3-seitig umlaufenden Zargenprofilen mit Distanzwinkel.

A-Zargen

sind Zargen, bei denen ein waagrechter Kämpfer mit den Langteilen einer Zarge verbunden ist. Dadurch wird die Stahlzarge in zwei Bereiche unterteilt.

H-Zargen

sind geschosshohe Zargen, bestehend aus zwei Langteilen und einem waagrechten Kämpfer, welcher die Zarge in zwei Bereiche unterteilt. H-Zargen gibt es auch mit Deckenanschluss.

Fensterzargen

bestehen aus 4-seitig umlaufenden Zargenprofilen.

2-flügelige Stahlzargen

sind für die Aufnahme von 2-flügeligen Türblättern in mittiger oder außermittiger Ausführung erhältlich.

Sonderzargen

werden auftragsbezogen, außerhalb der vordefinierten Profilnormen, Größenbereiche und Ausstattungsoptionen erzeugt.

Kämpfer

Für die Ausbildung von Oberlichten und/oder fixen Seitenteilen, stehen in Abhängigkeit der Zargenprofile (Falztiefe), Kämpfer aus Aluminium bzw. Stahl zur Verfügung.
Bei speziellen technischen Anforderungen (wie z.B. Feuerschutz, Schallschutz. etc.) können die Kämpfer mit Mineralwolle oder Gipsplatten gefüllt werden.

Als Oberflächenausführung bei Alu-Kämpfern ist sowohl Tauchgrundierung im ETL-Verfahren als auch Pulverbeschichtung möglich.

Hinweis: Stahlkämpfer, sofern sie mit Hinterfüllstoffen für Feuerschutzzwecke gefüllt sind, können nicht grundiert werden.

Kämpfer für gefälzte ÖNORM-Zargen:

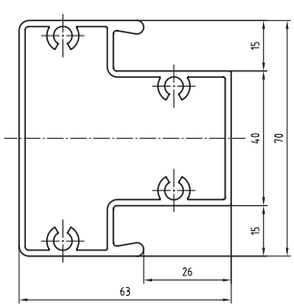

Alu-Kämpfer Profil 992

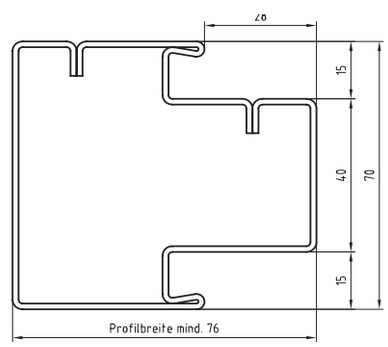

Stahl-Kämpfer Profil 902

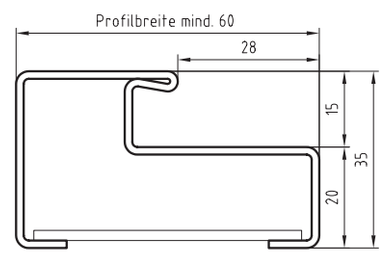

Alu-Kämpfer Profil 994 Fußprofil für Seitenverglasung

Kämpfer für stumpfe ÖNORM-Zargen:

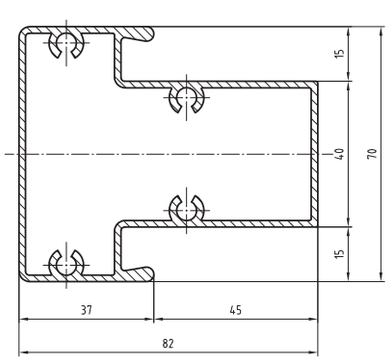

Alu-Kämpfer Profil 991

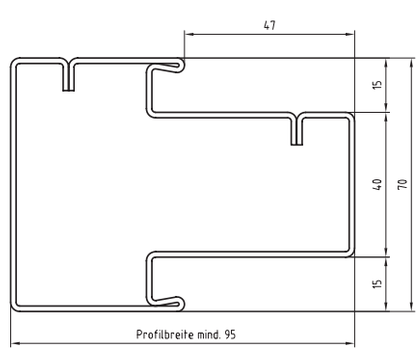

Stahl-Kämpfer Profil 901

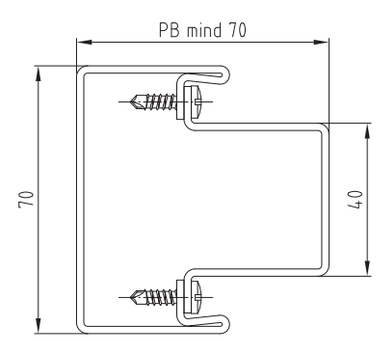

Kämpfer K 28

Verglasungen für Zargen

Für die unterschiedlichen Anwendungsbereiche, in Abstimmung mit dem verwendeten Zargentyp (Zargenfalztiefe), der Glasdicke und der physikalischen Anforderung kommen verschiedene Glashalteleisten zur Anwendung.
Die Oberfläche der Glasleisten ist grundsätzlich unbehandelt. Eine Pulverbeschichtung in RAL nach Wahl ist möglich.
Die Verglasung der Zarge hat aus Transportgründen immer bauseits, vom Fachpersonal gemäß den entsprechenden Richtlinien, zu erfolgen.
Je nach Verglasungssystem stehen Dichtungsprofile für die Glashalteleiste zur Verfügung. Im Zargenfalz wird die übliche Zargendichtung eingelegt.

VERGLASUNGSSYSTEM P10

Standard-Glasleiste für Einfach- und Isolierverglasungen ohne besondere Anforderungen. Die in Gehrung geschnittene Alu-Glasleiste mit Dichtungsprofil wird auf Kunstoffhalterungen aufgeklipst und mit Kunststoff-Eckverbindern abgedeckt.

Hinweis:
Die Glasleiste darf aus Sicherheitsgründen keiner dynamischen Beanspruchung ausgesetzt werden.

VERGLASUNGSSYSTEM P15

Standard-Glasleiste für Feuerschutzverglasungen für gefälzte DOMOFERM ÖNORM-Zargen. Der Stahl-Glasleistenrahmen mit Dichtungsprofil umlaufend am Zargenspiegel geschraubt.

Hinweis:
Geeignet für die Zargenverglasung der Feuerschutztürlinie UNIVERSAL UT431 ($EI_2$30).
Die Glasleiste erfüllt den Zweck der mechanischen Glassicherung.

VERGLASUNGSSYSTEM P16

Stahl-Glasleiste für jeden beliebigen Einsatzbereich. Die Formrohr-Glasleisten sind stumpf geschnitten (ohne Dichtung und ohne Eckverbinder) und umlaufend im Zargenfalz geschraubt.

Hinweis:
Geeignet für die Zargenverglasung der Feuerschutztürlinie TREND US431 ($EI_2$30).
Die Glasleiste erfüllt den Zweck der mechanischen Glassicherung.

GEHRICHTUNG

Sie haben die Wahl.

Zargen von DOMOFERM lassen keine Wünsche und alle Möglichkeiten offen. Deshalb sollte man sich beispielsweise schon vor dem Einbau überlegen, welche Türblätter und Aufgehrichtungen gewünscht sind.

Mit der Wahl der richtigen Details passen sich Stahlzargen perfekt jedem Umgebungsstil an.

Einflügelige Türelemente

Türblatt links angeschlagen =
Zarge ÖNORM / DIN links (“L”)

Türblatt rechts angeschlagen =
Zarge ÖNORM / DIN rechts (“R”)

Zweiflügelige Türelemente

Gehflügel links angeschlagen
Mittige Teilung

Gehflügel rechts angeschlagen
Asymmetrische Teilung

OBERFLÄCHE

Spiel der Farben.

Nicht zuletzt die Oberfläche einer Zarge bestimmt ihr Erscheinungsbild. DOMOFERM Stahlzargen bringen auch Farbe in Ihr Heim. Mit der Oberfläche STANDARD werden die Zargen mit Elektro-Tauchgrundierung geliefert. Als PRISMA® Ausführung werden sie pulverbeschichtet – Sie können dabei aus unzähligen RAL-Farbtönen wählen. Auf Wunsch sind Stahlzargen auch in Edelstahlausführung erhältlich.

STANDARD

STANDARD Zargen sind grundiert ähnlich RAL 9010. Grundierte Stahlzargen sind das richtige Produkt, wenn die Montage in der Rohbauphase erfolgt.

PRISMA®

Zargen können auf Wunsch in unzähligen RAL-Farbtönen pulverbeschichtet werden. Die Zargen erhalten damit eine fertige Oberfläche. Pulverbeschichtete Zargen werden dann gewählt, wenn hohe Anforderungen an Optik und Widerstandsfähigkeit der farbigen Oberfläche gestellt werden. Sie sind optimal für den Einsatz in fertige Wandöffnungen, z. B. bei Ständerwand- und Dübelmontage bzw. für den Sanierungsbereich. Pulverbeschichtungen sind bis zu einer Profilbreite von 300 mm möglich.

STAINLESS

Zargen in Edelstahlausführung setzen optische Akzente. Sie sind ideal kombinierbar mit Türen mit Edelstahldrückern und - bändern. Hier eine Abbildung einer DOMOFERM - Tür mit PLATAL®-Oberfläche

Sie werden in Bereichen eingesetzt, wo hohe Reinheits- bzw. Hygieneanforderungen gewünscht werden, wie z. B. in Krankenhäusern und in der Lebensmittelindustrie oder wenn Beständigkeit in aggressiver Umgebung sowie gegen Feuchtigkeit erforderlich sind.

BANDSYSTEME

Worauf‘s ankommt:

Der optimale Einsatz von Bändern bei den Türelementen Zarge und Türblatt ist von verschiedenen Auswahlkriterien, wie z. B. Türblattmaß, Türblattgewicht, Anordnung der Bänder, Einsatzort, Montage, etc. abhängig.

DOMOFERM Stahlzargen werden in der Grundausstattung mit zwei Bandunterkonstruktionen ausgestattet. Bandabstände, die nicht der ÖNORM entsprechen, sind auf Wunsch erhältlich.

ANUBA BAND 2-TLG.

Diese Bandkonstruktion ist Standard bei Innenraumtüren, die in wenig frequentierten Bereichen oder in privaten Wohnbauten zur Anwendung kommen. Durch Veränderung der Einschraubtiefe kann das Band 2-dimensional verstellt werden.

ANUBA BAND 3-TLG.

Alle Feuerschutztüren der Türlinie UNIVERSAL werden mit diesen 2-dimensional verstellbaren Bändern ausgerüstet und gewährleisten somit einen dauerhaften Halt des Türblatts in der Zarge. Durch die 2-fache Verschraubung mit dem Türblatt und dem Steckbolzen ist es eine robuste Lösung, die eine dauerhafte Nutzung garantiert. Optional auch für Mehrzwecktüren lieferbar.

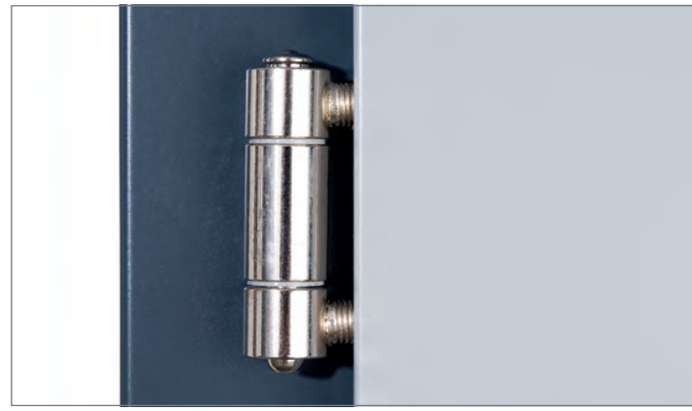

ANUBA BAND 3D

ist ein 3-dimensional verstellbares Anuba-Band. Es ist gelb passiviert und wird mit Aufsteckhülsen verkleidet. Das Bandsystem ist für schwerere Türen, wie Brandschutztüren oder Sicherheitstüren, geeignet.

VX-OBJEKTBAND

Die verzinkten Objektbänder VX 100 bzw. VX 160 sind Standardbänder an allen stumpfen und schweren Türen bei DOMOFERM. Sie sind 3-dimensional verstellbar ohne das Türblatt aushängen zu müssen. Die problemlose Aufnahme von schweren und großen Türen in stark frequentierten Bereichen hat sie zum Standard im Objektbereich gemacht. Die wartungsfreundliche Ausführung garantiert einen langen Lebenszyklus des gesamten Elements.
Optional in Edelstahl oder RAL nach Wahl erhältlich.

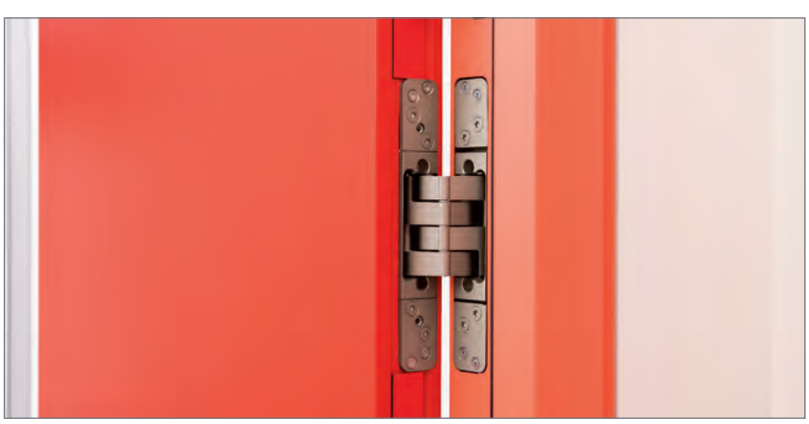

VERDECKT LIEGENDE BÄNDER

Diese Bänder fügen stumpfe Türen geradlinig und flächenbündig in den Raum ein. Ausgereifte Technik, verdeckt liegend im Element integriert, für hochwertige Wohnraumtüren und funktionale Objekttüren.

Folgende Varianten sind auswählbar:
* BaSys (Pivota DX120, DX 180)
* Simonswerk (Tectus TE240, TE340, TE540, TE5640)

AUSSTATTUNG

Zargendichtung

Dichtungen sorgen für einen sanften und leisen Schließvorgang, Lärm- und Staubreduktion, sowie die Vermeidung von Luftströmungen. Sie verhindern auch das Klappern der Türen bei Wind und schwankendem Luftdruck.

Je nach Modell und Anwendungsgebiet kommen verschiedene Dichtungen zum Einsatz.

- C550 - STANDARD ohne Feuerschutzanforderung
- C560 FH - mit Feuer- und Rauchschutzanforderung

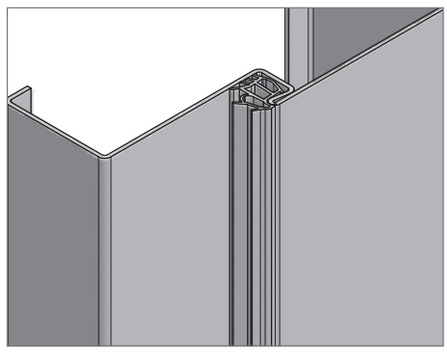

C550

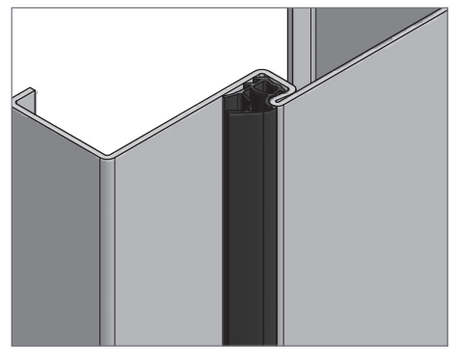

C560 FH

Bodeneinstand

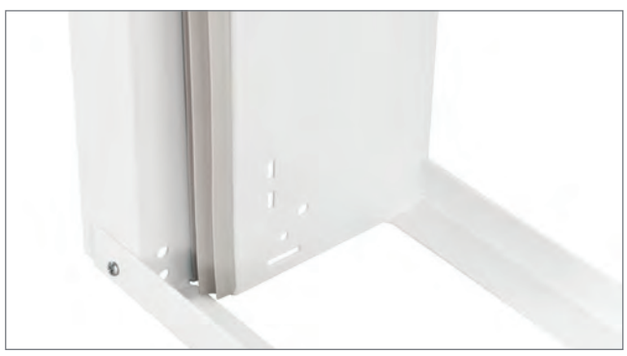

Der Bodeneinstand oder Fußbodeneinstand ist jener Teil der Zarge, der unterhalb von OFF in den Fußbodenbereich ragt. Der Bodeneinstand ist durch eine Kerbe (+/- 0 OFF) in der Zarge markiert. Diese ist beim Einbau der Zarge unbedingt zu beachten, damit die erforderliche Durchgangslichtehöhe eingehalten wird. Der Bodeneinstand kann wahlweise von 0 - 220 mm gewählt werden.

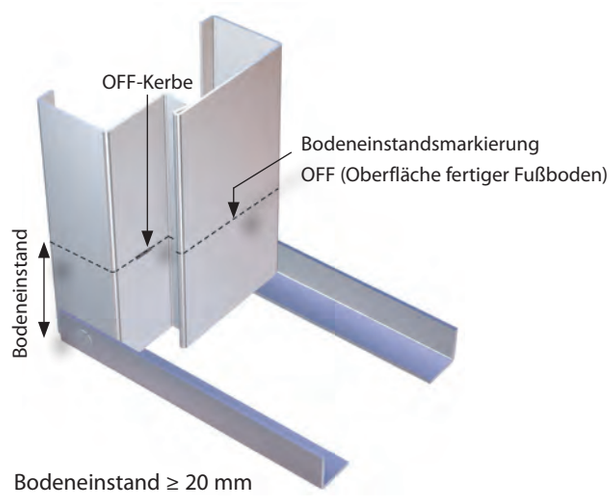

Bodeneinstand ≥ 20 mm

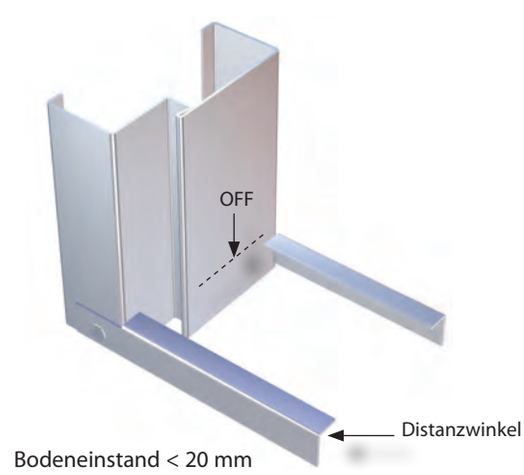

Bodeneinstand < 20 mm

Bodenabschlüsse

ALU-ANSCHLAGSCHIENE

Die Alu-Anschlagschiene ist als loses Zubehör für alle Lagerzargen erhältlich und kann über die Stanzungen in der Zarge auf eine Anschlaghöhe von + 15 oder + 20 mm über den Boden (OFF) versetzt werden. In die Anschlagschiene kann die Zargendichtung eingelegt werden, somit ist ein 4-seitiger Raumabschluss gewährleistet.
Hinweis: Das Anschlagprofil muss spätestens vor dem Fußbodenaufbau montiert werden. (Stolpergefahr!)

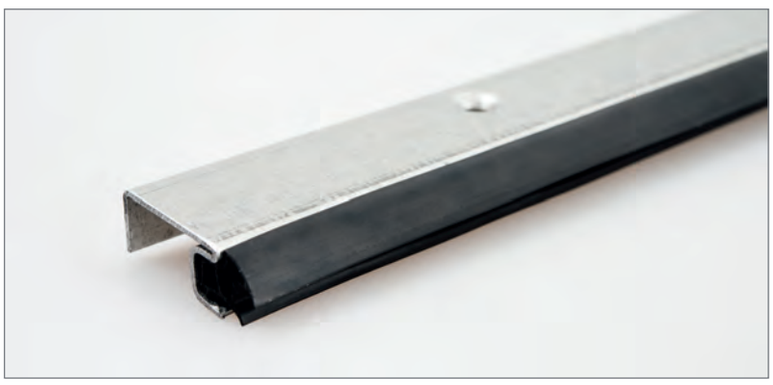

STAHL-ANSCHLAGPROFIL BA1/BA2

Anschlagprofil ist für nachträgliche Montage
- Bauhöhe nur 16,5 mm - barrierefrei nach ÖNORM B 1600
- Verzinkter 1,5 mm starker Stahl (BA1), 1,5 mm Edelstahl V2A (BA2)
- Tiefgezogene Befestigungspunkte für versenkte Schraubköpfe
- inkl. Standard FH-Dichtung C560 FH

STAHL-ANSCHLAGPROFIL BA4/BA5

Anschlagprofil ist für nachträgliche Montage
- Bauhöhe nur 16,5 mm - barrierefrei nach ÖNORM B 1600
- Material: Stahl verzinkt bzw. Edelstahl V2A 1,5 mm
- Dichtungsnut für Dichtung C550 bzw . C560
- abgeschrägt für leichteres Überrollen der Schwelle

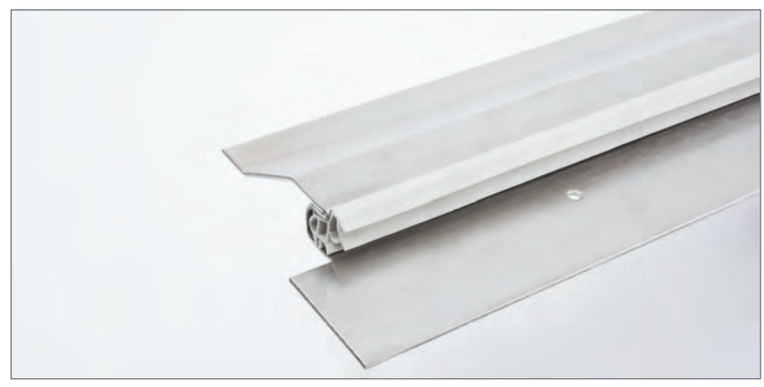

Steuerungskomponenten

KABELÜBERGANG

Ein Kabelübergang ist dann erforderlich, wenn eine Funktion im Türblatt (z. B. Motorschloss) angesteuert werden muss. Er bildet einen geschützten Übergang für eine sichere Leitungsführung. Das Gehäuse und der Spiralschlauch sind aus rostfreiem Edelstahl und sabotagesicher bei geschlossener Tür. Der Kabelübergang kann auf Wunsch auch mit einer Leerverrohrung und einem Vorspann vorgerichtet werden.

E-ÖFFNER

Mit einem elektrischen Türöffner lässt sich eine Tür einfach entriegeln oder gibt diese zum Öffnen frei - ohne, dass Sie selbst zur Tür gehen müssen. Eff-eff Türöffner bieten ein Höchstmaß an Sicherheit und Komfort. Es gibt verschiedene Systeme von elektrischen Türöffnern, die unterschiedlich, und teilweise kombiniert arbeiten.
Wir liefern eff-eff E-Öffner der Serie 118, 128, 143 und 332. Andere Varianten sind auf Anfrage erhältlich.

SCHLIESSBLECH MIT VERSTELLBARER FALLENFÜHRUNG

Empfehlenswert bei in stark genutzen Bereichen wie Kliniken, Schulen und andere öffentliche Einrichtungen mit handfesten Vorteilen:

- Kein Ausfeilen des Halbmondes - exakte Einstellung mit FaFix-Einsatz und Nachrüstung von E-Öffner möglich.
- Kein aufwendiges Nachlackieren des Falleneinlaufes
- Schutz der Fallen -/Riegelstanzung, ein Ausreißen wird weitestgehend verhindert
- Verlängert die Lebensdauer der Zargen und bietet Investitionssicherheit

RIEGELSCHALTKONTAKT

Schaltkontakt, der durch die Bewegung des Schlossriegels betätigt wird und dadurch die geschlossene und gesperrte Tür meldet. Der Riegelschaltkontakt wird in der Riegelöffnung der Zarge positioniert. Standardmodell ist die Nr. 878 von eff-eff. Der Riegelschaltkontakt kann auf Wunsch auch mit einer Leerverrohrung und einem Vorspann vorgerichtet werden.

Tür unversperrt

Tür versperrt

REED-KONTAKT

Ein Reed-Kontakt ist ein Magnetkontakt zur berührungslosen Signalisierung, ob die Tür offen oder geschlossen ist. Standardmodell ist MK560 mit Einbauwanne von Siemens. Der Magnetkontakt überbrückt einen Schaltabstand bis 10 mm und wird im Zargenquerteil an der Schlossseite positioniert.
Die Kontakte sind in Türblatt und Zarge bündig eingebaut und bei geschlossener Tür nicht sichtbar.

Kennzeichnung

ZARGENETIKETTE

Jede Zarge wird im Zargenmaul mit einer Etikette versehen, an der je nach Zargentyp unterschiedliche Inhalte aufgedruckt sind. (Zargenbezeichnung, Bestellnummer, Aufragsnummer, Türnummer, Größe, Einbauvorschriften, etc.)

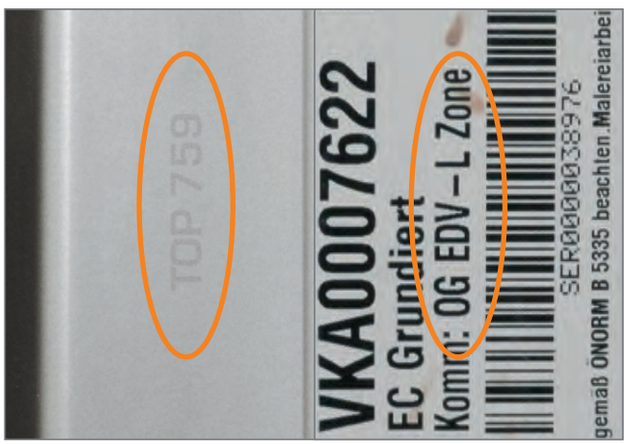

TOP-NUMMER

Wenn die Zarge entsprechend dem Kundenwunsch mit einer Türnummer versehen werden soll, wird diese auch in Form einer Prägung im rechten Zargenseitenteil auf Augenhöhe eingestanzt und ist dadurch nach dem Einbau erkennbar. Weiters ist die Türnummer auch auf der Auftragsbestätigung und der Zargenetikette angedruckt (max. 20-stellig).

EIGNUNG FÜR EINBRUCHSCHUTZ

Um Kompatibilität zwischen Türblatt und Zarge verschiedener Hersteller zu ermöglichen, wurden in der ÖNORM B 5330-8 die „besonderen Anforderungen an Stahlzargen für einbruchhemmende Türen“ definiert, an die sich Türblatthersteller bei der Produktion von Türblättern halten müssen. Bei einbruchhemmenden DOMOFERM-Zargen für Türblätter von Fremdherstellern wird dies auch mit einem Kennzeichnungsschild dokumentiert.

STAHLTÜREN

Ihre Tür zur Zufriedenheit.

Was tagtäglich in Verwendung ist, muss immer wieder neu seine Qualität beweisen. DOMOFERM Türen geben Ihnen ein gutes Gefühl, ein Leben lang.

Türen müssen zahlreiche Anforderungen erfüllen, die im täglichen Gebrauch zur Selbstverständlichkeit werden. So tragen sie ihren Teil zur Lebensqualität aller Menschen bei, die ein Haus bewohnen, darin arbeiten oder zu Gast sind.

Dazu gehören beispielsweise geräuschloses, leichtes Öffnen – leises, aber festes Schließen, sowie Schutz vor Schall, Wind und Staub.
DOMOFERM Türen erfüllen die höchsten Ansprüche hinsichtlich Design und Funktion: Vom Dachboden bis zum Keller, im Wohnbereich ebenso wie für Wirtschafts- oder Lagerräume.

Sie sind attraktiv in Form und Oberfläche, hochwertig geschützt, pflegeleicht und praktisch unverwüstlich – und sorgen so für Zufriedenheit bei jedem Eintritt.

Stahlharte Qualität.

DOMOFERM Stahltürblätter werden aus hochwertigem Qualitätsstahl gefertigt und sind universell einsetzbar im öffentlichen wie im privaten Wohnbau, sowie in der Sanierung - wie z.B. für Hotelzimmer, Büros, Ämter, Schulen, etc.

Schloss und Drücker
Ein ÖNORM-Schloss sorgt für guten Schließkomfort. Der Kunststoffdrücker mit Gleitlager sorgt für optimalen Bedienkomfort.

Kürzbar
Die Stahltürblätter sind mit einer Stahlsäge bis zu 15 mm kürzbar.

Rosetten-Drücker
Die Variante ohne Beschlagsbohrung kann selbst so verbohrt werden, dass ein Rosetten-Drücker montiert werden kann. Allen DOMOFERM-Beschlägen liegt eine Bohrschablone bei.

UNIVERSAL Türblatt

Schallschutz bis 26 dB

Klimaklasse III

Beschlagsbohrung mit Kurzschild

Türblatt:
- gefälztes Türblatt nach ÖNORM B 5330-1 mit Türblattdicke 40 mm
- Sandwichkonstruktion mit verzinktem Stahlblech
- Deckbleche mit Türblattfüllung vollflächig und untrennbar verklebt, mit ebener Oberfläche
- Schallschutz bis 26 dB mit Anschlagschiene (ohne Anschlag 18 dB)
- 3-seitiger Dickfalz – Türblatt bis 15 mm kürzbar
- im Farbton weiß (ähnlich RAL 9010) einbrenngrundiert

Beschläge:
- ÖNORM Schloss für Profilzylinder gerichtet, Drückerhöhe 1050 mm
- U-Form Drückergarnitur aus Kunststoff (schwarz) mit Kurzschild und Buntbarteinsatz
- 2 Stück 2-teilige verzinkte Anubabänder

Bestellnummer		Durchgangslichte
links	rechts	mm
UTBL3LM	UTBL3RM	700 x 2000
UTBL4LM	UTBL4RM	800 x 1845
UTBL8LM	UTBL8RM	800 x 1940
UTBL5LM	UTBL5RM	800 x 2000
UTBL7LM	UTBL7RM	850 x 1940
UTBL6LM	UTBL6RM	850 x 2000
UTBL1LM	UTBL1RM	900 x 2000
UTBL9LM	UTBL9RM	1000 x 2000

! Tipp: Kann in alle gefälzte DOMOFERM-Normzargen gehängt werden. (siehe S. 11)

FEUERSCHUTZTÜREN

Feuer? Schutz!

Wenn es um Ihre Sicherheit geht, ist Qualität die wichtigste Prämisse. Die Verlässlichkeit von DOMOFERM Feuerschutztüren beruht auf erstklassigen Materialien, innovativer Konstruktion und der Erfahrung von Generationen.

Sicherheit genießen, auch wenn es heiß her geht: DOMOFERM-Feuerschutztüren leisten dafür einen wichtigen Beitrag. Sie bieten Ihnen Qualität, auf die Sie sich in jedem Fall verlassen können.

Im Alltag attraktiv und funktionell, im Notfall hundertprozentig sicher: Das ist es, was eine erstklassige Tür ausmacht; dafür steht die Marke DOMOFERM.

Zusätzlich zum Feuerschutz nach ÖNORM und EN sind unsere Türelemente teilweise auch für Rauch-, Wärme, sowie Schallschutz geprüft. Somit bieten wir Ihnen für jeden Einsatzzweck und jeden Anspruch das richtige Produkt.

DOMOFERM-Feuerschutztüren zeichnen sich außerdem durch einfache Montage aus und lassen sich in vielfältiger Weise dem jeweiligen Einsatzort anpassen (Gehrichtung, Einbauhöhe etc.).

Mehr Effizienz.

Dieses Feuerschutz-Element ist bares Geld wert. Denn die Montage des Elementes von 2,5 Stunden auf 1 Stunde gesenkt werden. Zusätzlich ersparen Sie sich 24 Stunden Austrocknungszeit und somit eine zusätzliche Anfahrt.

Dübelmontage
Die schräge Diagonalbefestigung im Zargenfalz sorgt für einen sicheren Randabstand und ist im geschlossenen Zustand nicht sichtbar. Die stabile Unterkonstruktion sorgt für eine kraftschlüssige Verschraubung.

Schmutzfreie und trockene Montage
Durch trockene Montage ist auch keine Baufeuchte vorhanden und keine Trocknungszeit notwendig. Das Feuerschutzelement ist sofort verwendbar.

SORGLOS-Montagepaket
Egal ob Ziegelwände, Beton oder Porenbetonwände. Das Montagematerial für alle Systeme, sowie Dichtung und Beschlag finden Sie im Montagepaket.

BAUMEISTER Normelement $EI_2$30- C5 1-flg.

Feuerschutz $EI_2$30

Schallschutz bis 37 dB*

Wärmeschutz U_D=1,4*

*mit Zubehör

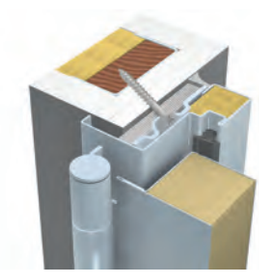

Profil 377_D

BRMB = DLB + 80 mm
BRMH = DLH + 40 mm

Türblatt:
- Türblattdicke 52 mm
- zweischalig aus verzinktem Stahlblech
- mit Brandschutzlaminat
- 4-seitiger Dünnfalz, links oder rechts verfügbar
- DIN FH Wechselschloss für Profilzylinder gerichtet, Drückerhöhe auf Türblattmitte
- im Farbton weiß (ähnlich RAL 9010) einbrenngrundiert
- vorgerichtet für optionalen Türschließer DOMOFERM TS 52, ungebohrt

Zarge:
- Eckzarge Profil 377 für Dübelmontage (unsichtbare Verschraubung vorgerichtet mit Abdeckkappe)
- aus 1,5 mm verzinktem Stahlblech
- ohne Bodeneinstand bei Luke 4-seitig umlaufendes Profil
- im Farbton weiß (ähnlich RAL 9010) einbrenngrundiert
- mit Dichtungsnut

Inklusive SORGLOS Montageset inkl. Beschläge:
- Dübelset Beton und Hohlblockziegel (je 8 Stk. Schrauben mit Dübel)
- Distanzplättchenset 64 Stk.
- Dübelabdeckkappenset 8 Stk.
- Feuerschutzdichtung C560FH
- Standard U-Form FH Drückergarnitur aus Kunststoff (schwarz) mit Kurzschild
- 1 Stk. Federband mit Selbstschließfunktion
- 1 Stk. höhenverstellbares Konstruktionsband

Bestellnummer links	Bestellnummer rechts	Durchgangslichte mm*	Baurichtmaß mm nachträgl. verputzen	Baurichtmaß mm verputzt
BMOEL1*		700 x 800	790 x 890	780 x 885
BMOEL2*		800 x 1200	890 x 1290	880 x 1285
BMFH4L	BMFH4R	800 x 1850	890 x 1895	880 x 1890
BMFH5L	BMFH5R	800 x 2000	890 x 2045	880 x 2040
BMFH7L	BMFH7R	850 x 2000	940 x 2045	930 x 2040
BMFH8L	BMFH8R	900 x 1850	990 x 1895	980 x 1890
BMFH6L	BMFH6R	900 x 2000	990 x 2045	980 x 2040
BMFH9L	BMFH9R	1000 x 2000	1090 x 2045	1080 x 2040
BMFH12L	BMFH12R	1200 x 2000	1290 x 2045	1280 x 2040
BMFH51L	BMFH51R	800 x 2100	890 x 2145	880 x 2140
BMFH61L	BMFH61R	900 x 2100	990 x 2145	980 x 2140
BMFH91L	BMFH91R	1000 x 2100	1090 x 2145	1080 x 2140
BMFH13L	BMFH13R	1200 x 2100	1290 x 2145	1280 x 2140

* L/R verwendbar

Dübelmontage
Die Blockzarge kann auf Ständerwand, Beton, Porenbeton oder Ziegel verdübelt werden und wird im Falz verschraubt.

Schnell montiert
Durch die integrierte Distanzierungsschrauben, die von 0 bis 10 mm verstellbar sind, kann gleich durchgeschraubt werden.

Links/Rechts verwendbar
Das höhenverstellbare Band-System ist links und rechts verwendbar - das Federband sorgt für die nötige Selbstschließung.

Das Multitalent.

So vielseitig wie Baustellen sind. Ob Ständerwand, Beton, Porenbeton, Hohlblockziegel oder Klinkerwand – die Baumeister ist für alle gängigen Wandsystem geprüft.

Die Gehrichtung wird im Baugeschehen immer später festgelegt. Praktisch, wenn man dies nach dem Einbau der Zarge bestimmen kann.

BAUMEISTER Normelement - $EI_2$30 - C5 1-flg.

Feuerschutz $EI_2$30

Schallschutz bis 37 dB*

Wärmeschutz U_D=1,4*

*mit Zubehör

Türblatt:
- Türblattdicke 52 mm
- zweischalig aus verzinktem Stahlblech
- mit Brandschutzlaminat
- 4-seitiger Dünnfalz, links und rechts verwendbar
- DIN FH Wechselschloss für Profilzylinder gerichtet, Drückerhöhe auf Türblattmitte
- im Farbton weiß (ähnlich RAL 9010) einbrenngrundiert
- vorgerichtet für optionalen Türschließer DOMOFERM TS 52, ungebohrt

Zarge:
- Blockzarge Profil 53 für Dübelmontage inkl. Distanzierungschrauben (0-10 mm verstellbar); Montage für Beton, Ziegel, Porenbeton und Ständerwand
- Profilbreite 84 mm
- aus 1,5 mm verzinktem Stahlblech
- ohne Bodeneinstand
- im Farbton weiß (ähnlich RAL 9010) einbrenngrundiert
- mit Dichtungsnut

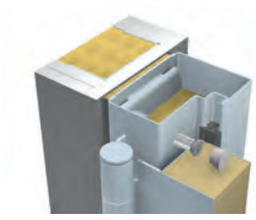

Profil 53_D
BRMB = DLB + 180 mm
BRMH = DLH + 90 mm

Inklusive SORGLOS Montageset inkl. Beschläge:
- Dübelset (je 8 Stk. Schrauben mit Dübel)
- Dübelabdeckkappenset 8 Stk.
- Standard U-Form FH Drückergarnitur aus Kunststoff (schwarz) mit Kurzschild
- 1 Stk. Federband mit Selbstschließfunktion
- 1 Stk. höhenverstellbares Konstruktionsband

Bestellnummer	Durchgangslichte mm*	Baurichtmaß mm
BMBFH5	800 x 2000	980 x 2090
BMBFH7	850 x 2000	1030 x 2090
BBFH6LR	900 x 2000	1080 x 2090
BBFH9LR	1000 x 2000	1180 x 2090
BBFH12LR	1200 x 2000	1200 x 2090

Design und Funktionalität

Das Feuerschutzelement UNIVERSAL mit Dübeleckzarge eignet sich hervorragend für nachträgliche, rasche Montage auf fertige Wände und Fußböden. Somit kann die Tür in der Bauphase auch nicht beschädigt werden.

Die Optik entspricht den klassischen Innenraumtüren und integriert sich somit unauffällig ins Ambiente.

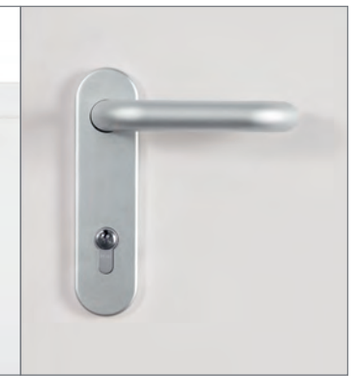

Band
Das 3-teilige Band sorgt für zusätzliche Stabilität der robusten Stahltür. Das Dickfalz-Türblatt hat das Aussehen einer ganz normalen Wohnraumtür.

Türschließer
Feuerschutztüren müssen selbstschließend sein, damit sie im Ernstfall auch geschlossen sind.

Schloss und Drücker
Ein ÖNORM-Schloss und ein Kunststoffbeschlag mit Gleitlager zählen zur Standardausstattung. Ein passender Buntbarteinsatz mit Schlüssel wird mitgeliefert. Optional in Alu und Edelstahl erhältlich.

UNIVERSAL Norm-Türelement UT431 – $EI_2$30-C5 1-flg.

Feuerschutz $EI_2$30

Schallschutz bis 32 dB*

Wärmeschutz U=1,5*

*mit Zubehör

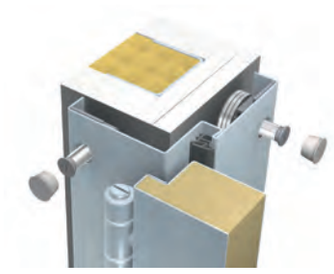

Profil 24_D
BRMB = DLB + 50 mm
BRMH = DLH + 25 mm

Türblatt:
- Türblattdicke 40 mm
- Deckbleche mit Türblattfüllung vollflächig und untrennbar verklebt, mit ebener Oberfläche
- 3-seitiger Dickfalz, mit Brandschutzlaminat und Alu-Schutzabschlussprofil
- ohne Beschlagsbohrung
- mit Sicherungszapfen
- im Farbton weiß (ähnlich RAL 9010) einbrenngrundiert

Beschläge:
- ÖNORM FH Wechselschloss DM70, Beanspruchungsklasse 3, Schutzklasse 2 nach EN 12209
- Standard U-Form FH Drückergarnitur aus Kunststoff (schwarz) mit Kurzschild
- 2 Stk. 3tlg. vernickelte Anuba-Einschraubbänder, DL-Breite 1200 mm mit 3 Stk. Bänder
- mit Türschließer DOMOFERM TS 52

Zarge:
- Eckzarge Profil 24 für Dübelmontage gerichtet
- aus 1,5 mm verzinktem Stahlblech mit Maueranker
- vorgerichtet für Türschließer DOMOFERM TS 52, bandseitige Normalmontage
- ohne Bodeneinstand
- im Farbton weiß (ähnlich RAL 9010) einbrenngrundiert
- Zargendichtung C560 FH (schwarz) lose mitgeliefert

Bestellnummer		Durchgangslichte
links	rechts	mm*
UTFHD5L	UTFHD5R	800 x 2000
UTFHD7L	UTFHD7R	850 x 2000
UTFHD6L	UTFHD6R	900 x 2000
UTFHD9L	UTFHD9R	1000 x 2000
UTFHD12L	UTFHD12R	1200 x 2000

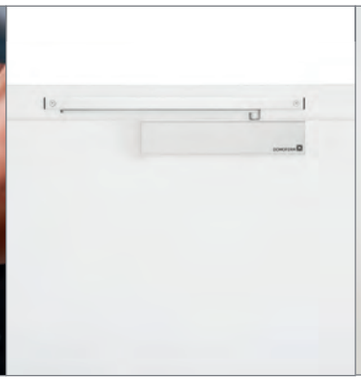

Dübelmontage
Die Eckzarge kann in der Ständerwand verdübelt werden und wird an Leibung und Spiegel verschraubt.

Türschließer
Der Türschließer mit Edelstahloptik kann in Kraft, Geschwindigkeit und Endanschlag eingestellt werden. Montage band- und gegenbandseitig möglich.

VX-Objektbänder
Die extrem robusten VX-Objekt-Bänder sind dreidimensional verstellbar und sorgen für höchste Qualität über die gesamte Lebensdauer.

Solides Programm

Die PRESTIGE TÜR garantiert hohe Stabilität und Werterhalt auch bei jahrelangem Einsatz – durch solide Konstruktion und beste Materialwahl.

So tragen wir gemeinsam unseren Teil zu Lebensqualität und Ressourcenschonung bei.

PRESTIGE Normelement - $EI_2$30-C5 1-flg.

Feuerschutz $EI_2$30

Schallschutz bis 30 dB*

Wärmeschutz U_D=1,6*

*mit Zubehör

Türblatt:
- Türblattdicke 64 mm
- Sandwichkonstruktion aus verzinktem Stahlblech
- Deckbleche 1,0 mm mit Türblattfüllung vollflächig und untrennbar verklebt
- 3-seitiger Dickfalz, mit Alu-Schutzabschlussprofil unten
- im Farbton weiß (ähnlich RAL 9010) einbrenngrundiert

Beschläge:
- DIN FH Wechselschloss, Beanspruchungsklasse 3, Schutzklasse 3 nach EN12209 für Profilzylinder gerichtet, Drückerhöhe 1050 mm
- Standard U-Form FB Drückergarnitur aus Kunststoff (schwarz) mit Kurzschild
- ohne Beschlagsbohrung
- 2 Stk. 3 dimensionale verstellbare Objektbänder verzinkt
- Türschließer DOMOFERM TS 52

Zarge:
- Eckzarge Profil 88_D bzw. Blockzarge 89_D für Dübelmontage gerichtet
- aus 2 mm verzinktem Stahlblech
- ohne Bodeneinstand
- mit werkseitiger Zargenhinterfüllung
- im Farbton weiß (ähnlich RAL 9010) einbrenngrundiert
- mit Dichtungseinlage C560 FH schwarz

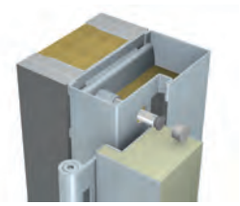

Profil 89_D
BRMB = DLB + 150 mm
BRMH = DLH + 75 mm

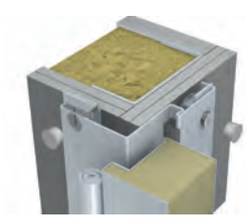

Profil 88_D
BRMB = DLB + 50 mm
BRMH = DLH + 25 mm

Eckzarge Bestellnummer		Durchgangslichte	Baurichtmaß
links	rechts	mm	mm
P35L	P35R	800 x 2000	850 x 2025
P37L	P37R	850 x 2000	900 x 2025
P36L	P36R	900 x 2000	950 x 2025
P39L	P39R	1000 x 2000	1050 x 2025

Blockzarge Bestellnummer		Durchgangslichte	Baurichtmaß
links	rechts	mm	mm
PB35L	PB35R	800 x 2000	950 x 2075
PB37L	PB37R	850 x 2000	1000 x 2075
PB36L	PB36R	900 x 2000	1050 x 2075
PB39L	PB39R	1000 x 2000	1150 x 2075

! Tipp: Geprüft und zugelassen für einseitig beplankte Schachtwände.

Schnelle Montage.

Die neue 2-flügelige Tür der PRESTIGE-Serie sieht nicht nur gut aus, sondern lässt sich auch schnell montieren. Mit der Dübelmontage ist sie einfach an der fertigen Ständerwand zu befestigen.

Das 64 mm starke Türblatt ist extrem robust. Eine Schließfolgeregelung sorgt, dass beide Flügel immer in der richtigen Folge geschlossen werden. Sicher ist sicher.

VX-Objektbänder
Die extrem robusten VX-Objekt-Bänder sind dreidimensional verstellbar und sorgen für höchste Qualität über die gesamte Lebensdauer.

Stehflügelverriegelung
Der Falztreibriegel ist im Stehflügel integriert und verriegelt nach oben und unten. Der Auslösehebel ist unsichtbar im Falz integriert und ist nur im geöffneten Zustand sichtbar.

Türschließer
Der Gleitschienentürschließer für bandseitige Montage mit integrierter Schließfolgeregelung.

PRESTIGE Normelement - $EI_2$30 - C5 2-flg.

Feuerschutz $EI_2$30

Schallschutz bis 32 dB*

Wärmeschutz U_D=ab 1,4*
*mit Zubehör

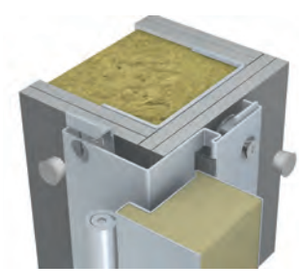

Profil 88
BRMB = DLB + 50 mm
BRMH = DLH + 25 mm

Türblatt:
- Türblattdicke 64 mm
- 2-schalig aus verzinktem Stahlblech
- 2-flg. mit Flügelteilung mittig
- mit Brandschutzlaminat
- 3-seitiger Dickfalz, mit Alu-Abschlussprofil
- im Farbton weiß (ähnlich RAL 9010) einbrenngrundiert
- Stehflügelverriegelung nach oben und unten, über Falztreibriegel öffenbar
- vorgerichtet für DOMOFERM TS 52 & DOMFERM SR, verbohrt

Beschläge:
- DIN-FH-Schloss für Profilzylinder gerichtet, Drückerhöhe 1050 mm
- Standard U-Form FH Drückergarnitur aus Kunststoff (schwarz) mit Kurzschild und Buntbarteinsatz
- 2 Stk. Objektbänder pro Flügel, 3-dimensional verstellbar
- selbstschließend mit 2 Stk. Türschließer DOMOFERM TS 52 SR mit integrierter Schließfolgeregelung)

Zarge:
- Eckzarge Profil 88 für Dübelmontage gerichtet (inkl. lose mitgelieferter Abdeckkappen)
- aus 2,0 mm stakrem verzinktem Stahlblech
- 2-flügelig mit Riegelstanzung für Flügelteilung mittig
- ohne Bodeneinstand
- im Farbton weiß (ähnlich RAL 9010) einbrenngrundiert
- mit Dichtungsnut inkl. Dichtungseinlage C560 FH
- vorgerichtet für TS 52, verbohrt

Bestellnummer		Durchgangslichte	Teilung	Baurichtmaß
links	rechts	mm		mm
P355L	P355R	1600 x 2000	mittig	1650 x 2025
P366L	P366R	1800 x 2000	mittig	1850 x 2025
P399L	P399R	2000 x 2000	mittig	2050 x 2025

! Tipp: Geprüft und zugelassen für einseitig beplankte Schachtwände.

Dickfalz
Der dreiseitige Dickfalz verleiht dem 64 mm starken Türblatt ein schlankes, attraktives Aussehen. Das integrierte Laminat sorgt im Brandfall für optimalen Türabschluss.

VX-Objektbänder
Die extrem robusten VX-Objekt-Bänder sind dreidimensional verstellbar und sorgen für höchste Qualität über die gesamte Lebensdauer.

Schloss und Drücker
Das robuste Schloss und der gleitgelagerte Kunststoffdrücker sind feuerschutzgeprüft. Optional mit unterschiedlichen Beschlägen in Alu und Edelstahl kombinierbar.

Über 90 Minuten vor Feuer und Hitze geschützt.

Obwohl 1000 Grad Celsius oder mehr auf das Türelement einwirken, darf es auf der feuerabgewandten Seite nur eine Temperaturerhöhung von 180° sein - und das mehr als 90 Minuten lang.

Die neue Türserie PRESTIGE mit dreiseitigem Dickfalz passt sich optisch hochwertigen Umgebungen an und ist selbstschließend durch ein höhenverstellbares Bandsystem.

Lagertüren

PRESTIGE Normelement - $EI_2$90-C5 1-flg.

Feuerschutz $EI_2$90
Schallschutz bis 38 dB
Wärmeschutz U_D=1,5
*mit Zubehör

Türblatt:
- Türblattdicke 64 mm
- Sandwichkonstruktion aus verzinktem Stahlblech
- Deckbleche 1,0 mm mit Türblattfüllung vollflächig und untrennbar verklebt
- 3-seitiger Dickfalz, mit Alu-Schutzabschlussprofil unten
- im Farbton weiß (ähnlich RAL 9010) einbrenngrundiert

Beschläge:
- DIN FH Wechselschloss, Beanspruchungsklasse 3, Schutzklasse 3 nach EN12209 für Profilzylinder gerichtet, Drückerhöhe 1050 mm
- Standard U-Form FB Drückergarnitur aus Kunststoff (schwarz) mit Kurzschild
- ohne Beschlagsbohrung
- 2 Stk. 3 dimensional verstellbare Objektbänder verzinkt
- Türschließer DOMOFERM TS 52

Zarge:
- Eckzarge Profil 88_D bzw. Blockzarge 89_D für Dübelmontage gerichtet
- aus 2 mm verzinktem Stahlblech
- ohne Bodeneinstand
- mit werkseitiger Zargenhinterfüllung
- im Farbton weiß (ähnlich RAL 9010) einbrenngrundiert
- mit Dichtungseinlage C560 FH schwarz

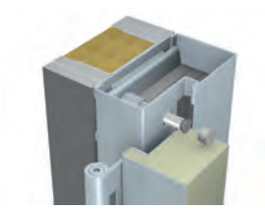

Profil 89_D
BRMB = DLB + 150 mm
BRMH = DLH + 75 mm

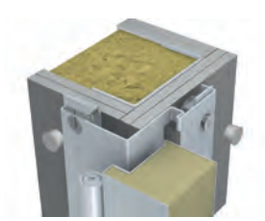

Profil 88_D
BRMB = DLB + 50 mm
BRMH = DLH + 25 mm

Eckzarge Bestellnummer		Durchgangslichte	Baurichtmaß
links	rechts	mm	mm
P95L	P95R	800 x 2000	850 x 2025
P97L	P97R	850 x 2000	900 x 2025
P96L	P96R	900 x 2000	950 x 2025
P99L	P99R	1000 x 2000	1050 x 2025

Blockzarge Bestellnummer		Durchgangslichte	Baurichtmaß
links	rechts	mm	mm
PB95L	PB95R	800 x 2000	950 x 2075
PB97L	PB97R	850 x 2000	1000 x 2075
PB96L	PB96R	900 x 2000	1050 x 2075
PB99L	PB99R	1000 x 2000	1150 x 2075

! Tipp: Geprüft und zugelassen mit Dübeleckzargefür einseitig beplankte Schachtwände.

ECONOMY LF531

Das ökonomische Feuerschutztürelement mit vierseitigem Dünnfalz. Bestens geeignet für den Einsatz in untergeordneten, wenig frequentierten Gebäudeteilen, wie z. B. Heizräumen, Kellergängen, Maschinenräumen etc. – besonders überall dort, wo die Behörde Feuerschutz fordert. Die wirtschaftlichste Verbindung von Funktion und Design.

Solider Feuerschutz mit schlichtem und ansprechendem Design. Die ECONOMY eignet sich ideal als funktioneller Feuerschutzabschluss und kann in jedes Baukonzept integriert werden.

Dieses Türmodell ist nach neuesten europäischen Normen zertifiziert. Das Element ist einflügelig erhältlich und sowohl links als auch rechts verwendbar. Alternativ zum Element mit bestehender Z-Zarge bieten wir das Türblatt auch mit Dübel-Eckzarge und Schalungszarge an.

Wir sparen Zeit.

Dieses Feuerschutz-Element ist bares Geld wert. Denn die Montage des Elementes verringert sich von 2,5 Stunden auf 1 Stunde. Zusätzlich ersparen Sie sich 24 Stunden Austrocknungszeit und somit eine zusätzliche Anfahrt.

Dübelmontage
Die schräge Diagonalbefestigung im Zargenfalz sorgt für einen sicheren Randabstand und ist im geschlossenen Zustand nicht sichtbar.
Die stabile Unterkonstruktion sorgt für eine kraftschlüssige Verschraubung.

Schmutzfreie und trockene Montage
Durch trockene Montage ist auch keine Baufeuchte vorhanden und keine Trocknungszeit notwendig. Das Feuerschutzelement ist sofort verwendbar.

SORGLOS-Montagepaket
Egal ob Ziegelwände, Beton oder Porenbetonwände. Das Montagematerial für alle Wandsysteme, sowie Dichtung und Beschlag finden Sie im Montagepaket.

Produktmerkmale

Türblatt:
- Türblattdicke 52 mm
- zweischalig aus verzinktem Stahlblech
- mit Brandschutzlaminat
- 4-seitiger Dünnfalz, Element links oder rechts verfügbar
- DIN FH Wechselschloss für Profilzylinder gerichtet, Drückerhöhe circa auf Türblattmitte
- im Farbton weiß (ähnlich RAL 9010) einbrenngrundiert
- vorgerichtet für optionalen Türschließer Standard TS 52, ungebohrt

Zarge:
- Eckzarge Profil 377 für Dübelmontage (Dübelmontage im Falz mit Abdeckkappe)
- aus 1,5 mm verzinktem Stahlblech
- ohne Bodeneinstand bei Luke 4-seitig umlaufendes Profil
- im Farbton weiß (ähnlich RAL 9010) einbrenngrundiert
- mit Dichtungsnut

- Feuerschutz $EI_2 30$
- Schallschutz 37 dB
- Außentüranforderung
- Rauchschutz S_m
- Wärmeschutz ab 1,4 W(m²K)

Max. Größenbereich	$EI_2 30$
	DL Breite x DL Höhe
1-flügelig	1200 x 2100 mm

Die unterschiedlichen Baugrößen und Ausstattungskombinationen der einzelnen Türelemente können aufgrund technischer oder zulassungsspezifischer Anforderungen abweichen.

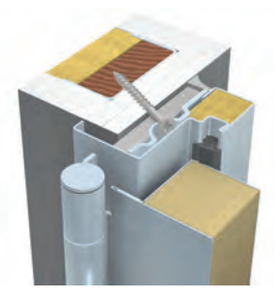

Profil 377_D

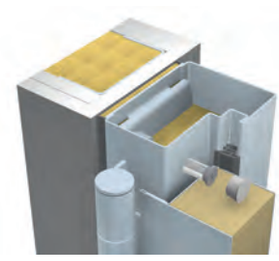

Profil 53_D

Ständerwandzarge

Profil 53_D

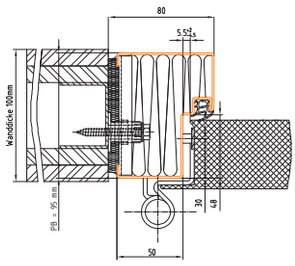

BRMB = DLB + 180 mm
BRMH = DLH + 90 mm

Profil 377_D

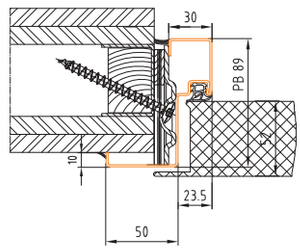

BRMB = DLB + 80 mm
BRMH = DLH + 40 mm

UNIVERSAL UT4xx

Universell einsetzbar, vielfältig ausrüstbar: ob mit Wärmedämmung, erhöhtem Schallschutz oder als einbruchhemmende DOMOLOCK-Wohnungseingangstür. Die perfekte Lösung für den inneren Wohn-, Arbeits- und Gewerbebereich steht Ihnen auf Wunsch auch in Feuer- und Rauchschutzausführung zur Verfügung.

Beim multifunktionalen Türtalent UNIVERSAL mit dreiseitigem Dickfalz steht Ihnen eine Vielzahl an Varianten offen: hinsichtlich Farben, eckigen oder runden Lichtöffnungen, Glasleisten, Beschlägen – Sie bestimmen, wie Ihre Wunschtür aussehen soll. Die UNIVERSAL ist ein- oder zweiflügelig in Norm- und Sondergrößen verfügbar.

Auch was Ihren persönlichen Schutz betrifft, ist dieses Türmodell mit zahlreichen Schlossvarianten und Sicherheitsausführungen sicher die richtige Lösung.

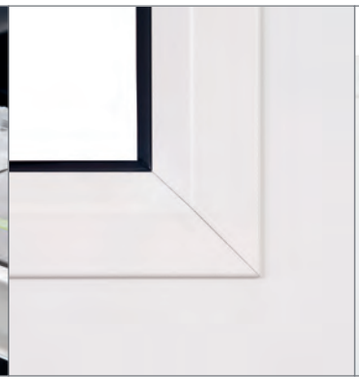

Kürzbar
Die Stahltürblätter sind bis zu 15 mm kürzbar.

Lichtöffnung
Eine große Auswahl an Lichtöffnungsformen mit formschönen, schlanken Glasleisten steht zur Verfügung.

Türschließer
Feuerschutztüren müssen selbstschließend ausgeführt sein. Der neue DOMOFERM TS52 ist dazu noch ein echter Blickfang.

Wir bieten für jeden das Richtige.

Menschen haben unterschiedliche Bedürfnisse. Architekten und Planer brauchen Freiraum, um innovative Konzepte im Wohnbau und in der Objekteinrichtung umzusetzen. Darauf nehmen wir Rücksicht: Die Flexibilität des DOMOFERM Produktprogrammes eröffnet zahlreiche Möglichkeiten der individuellen Gestaltung sowie der Anpassung an örtliche Gegebenheiten.

Produktmerkmale

- Multifunktionales Türelement in T0 und $EI_2$30
- 3-seitiger Dickfalz
- 40 mm Türblattdicke vollflächig verklebt
- 1- und 2-flügelig in Norm- und Sondergrößen
- verschiedene Verglasungsoptionen in eckiger oder runder Ausführung
- Rauchschutz mit absenkbarer Bodendichtung oder Anschlagschwelle
- optional Einbruchschutz bis RC3
- vielfältige Ausstattungsoptionen
- umfangreiche Auswahl an Schlossvarianten und Sicherheitsausstattungen
- Obentürschließer mit Scherenarm oder Gleitschiene möglich
- Wandanschluss- und Zargenvarianten für Massivwände (Beton, Mauerwerk, Porenbeton)
- Wandanschluss- und Zargenvarianten für leichte Trennwände und Holzständerwände
- auch mit Oberlichte oder Seitenteil
- Oberfläche: STANDARD (grundiert)
  PRISMA® (RAL-pulverbeschichtet)
  STAINLESS (Edelstahl)
  ANTIGRAFFITI / WHITEBOARD

- Feuerschutz $EI_2$30
- Rauchschutz S_a, S_m
- Schallschutz 32 dB
- Wärmeschutz ab 1,28 W(m²K)
- Einbruchhemmung bis RC3

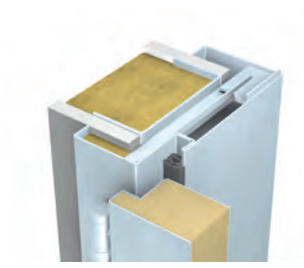

Profil 44_G

Max. Größenbereich	T0	$EI_2$30	$EI_2$30 + Rauchschutz
	DL Breite x DL Höhe	DL Breite x DL Höhe	DL Breite x DL Höhe
1-flügelig	1375 x 2500 mm	1230 x 2192 mm*	1070 x 2100 mm
2-flügelig	2500 x 2500 mm	-	-
Mit Oberlichte	auf Anfrage	auf Anfrage	auf Anfrage

*) Max. Größe 1230 x 2192 oder 1116 x 2415

Detaillierte Lagergrößen und Modelle siehe DOMOFERM-Lagerprospekt bzw. DOMOFERM-Sicherheitstüren-Prospekt. Die unterschiedlichen Baugrößen und Ausstattungskombinationen der einzelnen Türelemente können aufgrund technischer oder zulassungsspezifischer Anforderungen abweichen.

Individualität zum Vorzugspreis.

UNIVERSAL Türen mit PRISMA® Oberfläche sind die perfekte Lösung für den Innenbereich, ob für die Küche im modernen Wohnbereich oder im farbenfroh gestalteten Kinderzimmer. Durch die hochwertige Pulverbeschichtung sind sie pflegeleicht und praktisch unverwüstlich. Einsetzbar vom Dachboden bis in den Kellerbereich.

Perfekte Oberfläche
Die PRISMA® Oberfläche ist eine hochwertige Pulverbeschichtung, die bei 180° C in die Stahloberfläche eingebrannt wird.

Band
Das Anuba-Band ist farblich auf das Türblatt abgestimmt. Passt selbstverständlich zu allen Lagerzargen von DOMOFERM und ist 2-dimensional verstellbar.

Drücker
Zeigen Sie Individualität mit den optional erhältlichen DOMOFERM-Beschlägen in Alu und Edelstahl. Auch geeignet für Rosetten-Beschläge.

UNIVERSAL mit PRISMA® Oberfläche - T0 1-flügelig

Schallschutz bis 26 dB

Dieses Vorzugsprogramm kann mit unterschiedlichen PRISMA® Oberflächen, als auch Lichtöffnungen und verschiedenen Drückern kombiniert werden. Zeigen Sie Ihre Kreativität und gestalten Sie Ihre individuelle Tür - zum Vorzugspreis.

Abb.: Türblatt in RAL 7016 mit DOMOFERM Kurzschilddrücker in Edelstahl satiniert

Türblatt:
- gefälztes Türblatt nach ÖNORM B 5330-1 mit Türblattdicke 40 mm
- Sandwichkonstruktion mit verzinktem Stahlblech
- Deckbleche mit Türblattfüllung vollflächig und untrennbar verklebt, mit ebener Oberfläche
- 3-seitiger Dickfalz
- PRISMA® pulverbeschichtet in definierten Vorzugsfarben

Beschläge:
- ohne Beschlagsbohrung und ohne Drückergarnitur
- 2 Stück 2-teilige vernickelte Anubabänder
- ÖNORM-Schloss für Profilzylinder gerichtet, Drückerhöhe 1050 mm

Bestellnummer	Durchgangslichte mm
UT401VP	700 x 2000
UT401VP	800 x 2000
UT401VP	850 x 2000
UT401VP	900 x 2000
UT401VP	1000 x 2000

Lieferzeit bei grau hinterlegten Bestellnummern beachten!

! Tipp: Kann in alle gefälzte DOMOFERM-Normzargen gehängt werden. (siehe S. 11)

Vorzugsfarben

Folgende Farben sind für das UNIVERSAL-Vorzugsprogramm wählbar:

RAL 1003, signalgelb	RAL 1013, perlweiß	RAL 1015, hellelfenbein	RAL 3000, feuerrot	RAL 3003, rubinrot	RAL 3020, verkehrsrot	RAL 5005, signalblau	RAL 5010, enzianblau
RAL 6005, moosgrün	RAL 6019, weißgrün	RAL 6021, blassgrün	RAL 7004, signalgrau	RAL 7016, anthrazitgrau	RAL 7021, schwarzgrau	RAL 7035, lichtgrau	RAL 7038, achatgrau
RAL 7047, telegrau 4	RAL 9001, cremeweiß	RAL 9002, grauweiß	RAL 9006, weiß-aluminium	RAL 9007, Aluminium	RAL 9010, reinweiß	RAL 9016, verkehrsweiß	RAL 9018, papyrusweiß
RAL 9011, graphit-schwarz	RAL DB 703, glimmer-an-thrazit						

Farbabweichungen aus drucktechnischen Gründen möglich.

Lichtöffnungsformen

Diese Lichtöffnungsformen sind mit dem Vorzugsprogramm kombinierbar:

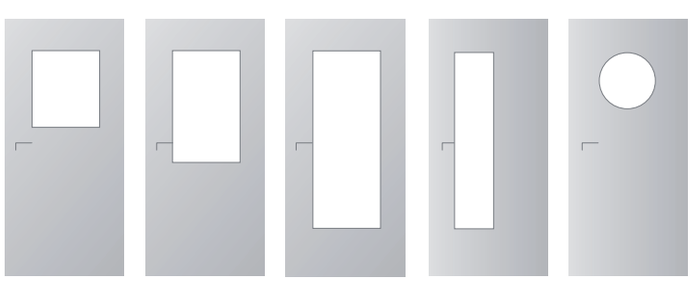

Rechteck klein 1 | Rechteck mittel 2 | Rechteck groß 3 | Rechteck schmal | Bullauge

Symbolfotos (Proportionen DL-Breite 900 mm und DL-Höhe 2000 mm). Genaue Maßangaben der Lichtöffnungen finden Sie in der DOMOFERM Normpreisliste.

Klassische Ständerwandmontage

Profil 42_G[1]

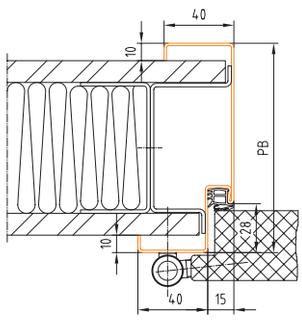

BRMB = DLB + 96 mm
BRMH = DLH + 48 mm

Profil 44_G

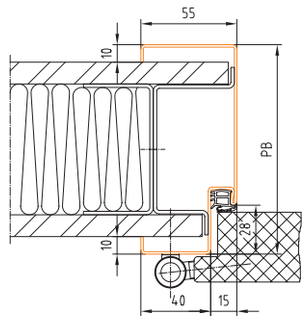

Profil 46_G

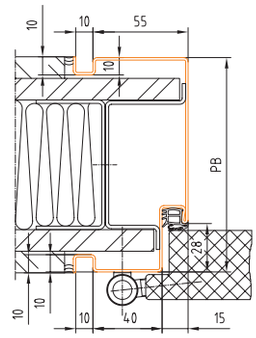

Profil 48_G

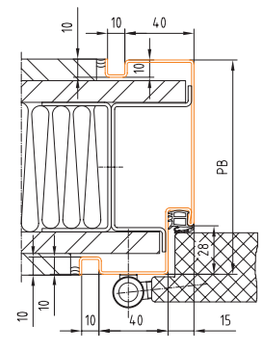

Nachträgliche Ständerwandmontage

Dübelmontage

Profil 24_D[1]

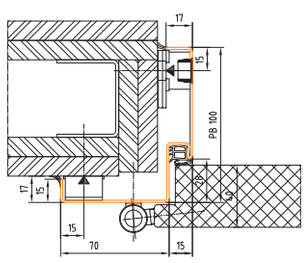

BRMB = DLB + 50 mm
BRMH = DLH + 25 mm

Profil 46_D

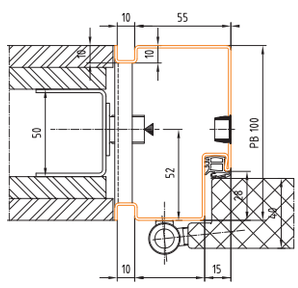

BRMB = DLB + 150 mm
BRMH = DLH + 75 mm

Profil 56_D

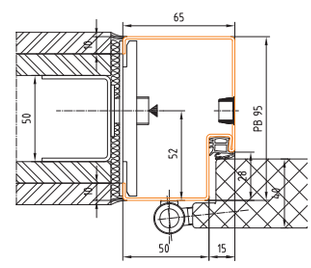

BRMB = DLB + 150 mm
BRMH = DLH + 75 mm

2-schalige Zargen

Profil 101_D

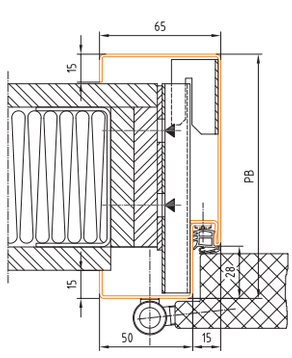

BRMB = DLB + 70 mm
BRMH = DLH + 35 mm

Profil 108_D

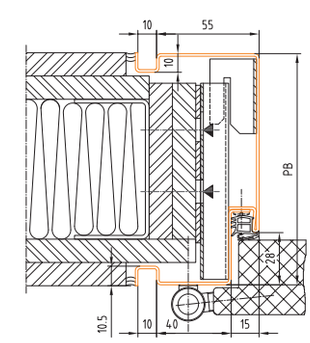

BRMB = DLB + 80 mm
BRMH = DLH + 40 mm

Profil 64

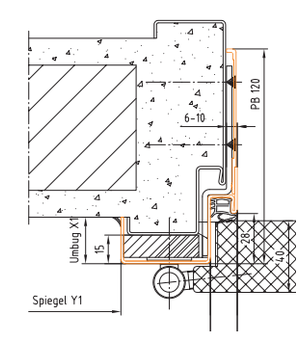

BRMB = DLB + 20 mm
BRMH = DLH + 10 mm

[1] *Auch als Normzarge erhältlich.*

TREND US4xx

Viele Trends gehen vorüber, doch diese Verbindung von Eleganz und Funktionalität hat Bestand. Ein flächenbündiges Türmodell für Innenräume, das mit zahlreichen Ausstattungsoptionen und Zusatzfunktionen für alle Ideen offen ist – ob für das Zuhause, im modernen Objektbau oder im Industriebereich.

Die Flächenbündigkeit zwischen Türblatt und Zarge sorgt ebenso wie die Türblattstärke von 40 mm für die elegante Erscheinung dieses Modells. Zusätzlich lassen sich aber auch individuelle Vorstellungen realisieren: mit vielen verschiedenen Oberflächen, Lichtöffnungen, Beschlägen, eckigen oder runden Verglasungsoptionen sowie der Wahl zwischen ein- oder zweiflügeliger Variante.

Die Vielfalt zeigt sich auch beim Thema Sicherheit: So ist dieses Modell auch als Feuerschutz-Türelement in der Feuerschutzklasse $EI_2$30 erhältlich.

Beschichtung
Individuelle Gestaltungsvarianten ergeben sich durch die UV-beständige, hochwertige Pulverbeschichtung. Gestalten Sie entsprechend Ihrer Vorstellung auch bei kleinen Mengen.

Oberfläche
Das vollflächig verklebte Türblatt garantiert hohe Stabilität mit einer planebenen Oberfläche. Kombiniert mit einer formschönen Drückervariante ergibt sich ein hochwertiges Türelement.

Bandsystem
Die Türlinie TREND besitzt eine formschöne, schlanke Objekt-Bandkonstruktion, welche dreidimensional einstellbar ist. Optional auch in Edelstahl oder RAL nach Wahl.

Wir schaffen einen lebenswerten Wohnraum.

Im privaten Wohnbereich kommt der ästhetisch hochwertigen Raumgestaltung besondere Bedeutung zu. Gleichzeitig ist beste Qualität gefragt, wenn es um Schutz und Sicherheit geht. Idealerweise haben alle diese Vorteile auch noch jahrelang Bestand – so wie die Türen aus dem Hause DOMOFERM.

Produktmerkmale

- Multifunktionales Türelement in T0 und $EI_2$30
- ungefälzt, stumpf einschlagend
- 40 mm Türblattdicke vollflächig verklebt
- 1- und 2-flügelig in Maßgrößen
- verschiedene Verglasungsoptionen in eckiger oder runder Ausführung
- Rauchschutz mit absenkbarer Bodendichtung oder Anschlagschwelle
- vielfältige Ausstattungsoptionen
- Obentürschließer mit Scherenarm oder Gleitschiene möglich
- Wandanschluss- und Zargenvarianten für Massivwände (Beton, Mauerwerk, Porenbeton)
- Wandanschluss- und Zargenvarianten für leichte Trennwände und Holzständerwände
- Zargen in allen Ausführungsvarianten
- auch mit Oberlichte oder Seitenteil
- Oberfläche: STANDARD (grundiert)
  PRISMA® (RAL-pulverbeschichtet)
  STAINLESS (Edelstahl)
  ANTIGRAFFITI / WHITEBOARD

Feuerschutz $EI_2$30

Rauchschutz S_a, S_m

Wärmeschutz ab 1,5 W(m²K)

Max. Größenbereich	T0	$EI_2$30	$EI_2$30 + Rauchschutz
	DL Breite x DL Höhe	DL Breite x DL Höhe	DL Breite x DL Höhe
1-flügelig	1200 x 2500 mm	1230 x 2192 mm*	1070 x 2100 mm
2-flügelig	2200 x 2500 mm	-	-
Mit Oberlichte	auf Anfrage	auf Anfrage	auf Anfrage

*) Max. Größe 1230 x 2192 oder 1116 x 2415

Die unterschiedlichen Baugrößen und Ausstattungskombinationen der einzelnen Türelemente können aufgrund technischer oder zulassungsspezifischer Anforderungen abweichen.

Klasssiche Ständerwandmontage

Profil 41_G

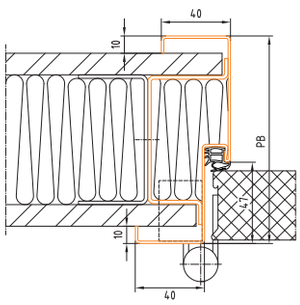

BRMB = DLB + 96 mm
BRMH = DLH + 48 mm

Profil 43_G

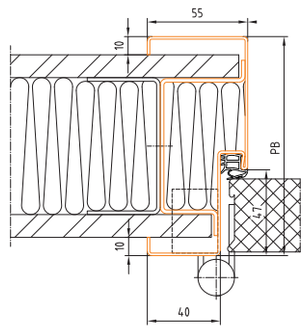

BRMB = DLB + 130 mm
BRMH = DLH + 65 mm

Profil 45_G

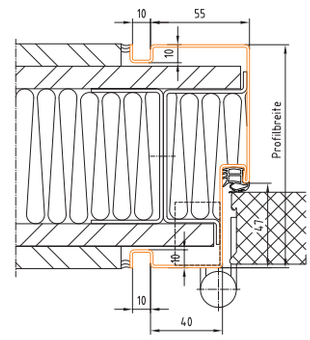

Profil 47_G

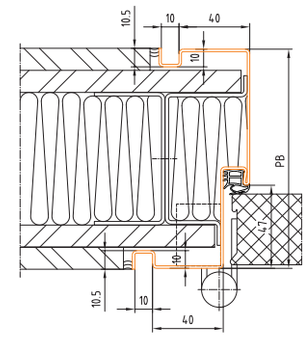

Nachträgliche Ständerwandmontage

Dübelmontage

Profil 23_D

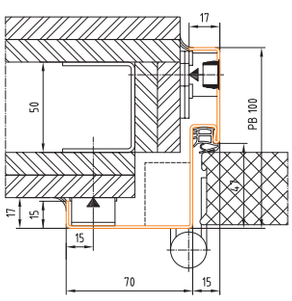

BRMB = DLB + 50 mm
BRMH = DLH + 25 mm

Profil 43_D

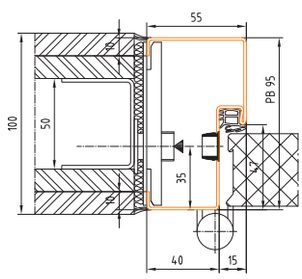

BRMB = DLB + 130 mm
BRMH = DLH + 65 mm

Profil 45_D

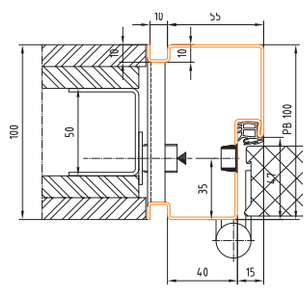

BRMB = DLB + 150 mm
BRMH = DLH + 75 mm

2-schalige Zargen

Profil 106_D

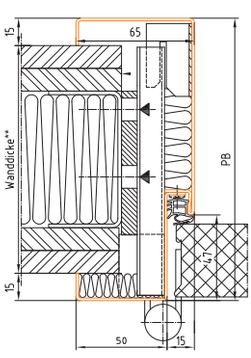

BRMB = DLB + 80 mm
BRMH = DLH + 40 mm

Profil 113_D

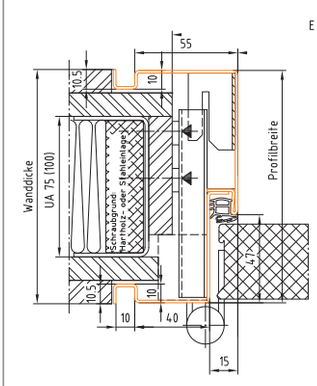

BRMB = DLB + 80 mm
BRMH = DLH + 40 mm

Profil 65

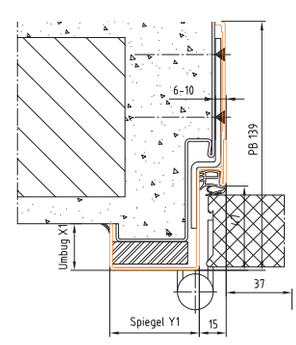

BRMB = DLB + 20 mm
BRMH = DLH + 10 mm

SLIDE ST4xx

Schiebetüren verbinden zahlreiche Vorteile: Sie sind platzsparend, sehen gut aus und strahlen einen besonderen Charme aus. Vor allem moderne Wohnkonzepte mit intelligenter Flächennutzung bieten den idealen Raum für diese ansprechende Durchgangslösung.

Ob vor oder in der Wand laufend – Schiebetüren von DOMOFERM zeichnen sich durch einfache, schnelle Montage, hohe Stabilität und ansprechende Ästhetik aus. Die leichtgängige Laufschiene garantiert geräuscharmes Öffnen und Schließen – für Behaglichkeit im Wohnbereich und Konzentration im Büro.

Schiebetüren kommen dem Wunsch nach offenem, modernem Wohnen und Arbeiten ebenso entgegen, wie dem Bedürfnis nach Privatsphäre: In die Wand eingeschoben sind sie unsichtbar, bei Bedarf aber kann der Raum schnell getrennt werden wie mit einer herkömmlichen Tür. So eignet sich diese spezielle Durchgangslösung für Küchen, Schrank- und Wohnräume ebenso, wie für Lager oder Büros. Auch Sanitärräume, Hotels, Pflege- und Altenheime lassen sich perfekt damit ausrüsten.

Wir schaffen Bewegung im Raum.

Schiebetüren von DOMOFERM sind sympathische Alternativen, die Ihnen gestalterisch und funktional viele Vorzüge bieten. Durch ihre schlichte Ausführung punkten sie mit einem klaren, dezenten Erscheinungsbild. Sie sorgen außerdem mit zahlreichen Gestaltungsmöglichkeiten für individuellen Freiraum: vor oder in der Wand laufend, mit oder ohne Lichtöffnung und viele weitere Wahlmöglichkeiten unterstützen fantasievolles Einrichten.

Laufschiene
Die GEZE-Laufschienen–aufhängung wird durch eine aufklippbare Abdeckung verdeckt, die sich dezent in das Gesamterscheinungsbild der Zarge integriert. Sie ist ohne Werkzeug zu entfernen.

Bündigkeit
Bei in der Wand laufenden Elementen schließt das Türblatt mit der Zarge bündig ab. Der standardmäßige Stirnziehgriff dient zur Schließung der Tür.

Beschlag
Der formschöne Muschelgriff, sowie der Stirnziehgriff sorgen in Kombination mit dem schlanken Rahmentürblatt für ein elegantes Erscheinungsbild.

Produktmerkmale

- Stahlprofil-Rahmentürblatt ohne Glasleiste verglast
  oder Vollbautürblatt aus verzinktem Stahl mit und ohne Lichtöffnung
- Türblattdicke 40 mm
- Muschelgriff und Stirnziehgriff
- bei Verglasung stehen Klarglas, Satinato und Designglas zur Auswahl
- optional Schloss und Zylinder
- Oberfläche: PRISMA® (RAL-pulverbeschichtet)

Max. Größenbereich	T0
	DL Breite x DL Höhe
1-flügelig	1200 x 2500 mm
2-flügelig	-

Schiebetürzarge - in der Wand laufend

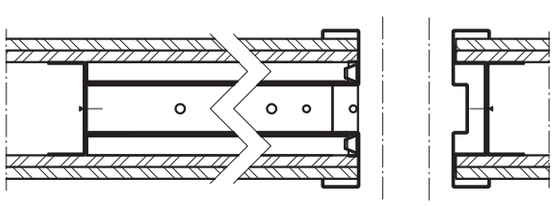

- Ständerwandmontage
- Mauermontage

Schiebetürzarge - vor der Wand laufend

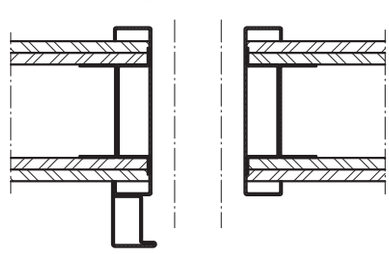

- Ständerwandmontage
- Mauermontage

PRESTIGE UT6xx

Wo mit erhöhten Anforderungen zu rechnen ist, können Sie auf unser Modell PRESTIGE zählen. Sie ist einerseits eine besonders robuste, sichere Tür – ihre zahlreichen Ausstattungsoptionen sowie Zusatzfunktionen sorgen aber auch für gestalterische Abwechslung in jedem Einsatzbereich: vom privaten Bereich über den modernen Objektbau bis zum Industriebereich.

Dieses 64 mm starke, multifunktionale Türenprogramm ist für eine Vielzahl an Nutzungen bestens geeignet. Durch die zahlreichen Gestaltungsoptionen der Oberfläche und der möglichen Verglasung lassen sich zahlreiche kreative Einfälle umsetzen. Darüber hinaus ist es die hohe Sicherheit dieser Linie, die für ihren Einsatz im öffentlichen Sektor ebenso spricht wie in Gewerbe, Industrie oder in der modernen Wohnarchitektur.

Flächenbündiger Mittel-anschlag
Durch den flächenbündigen Falzüberschlag bei zweiflügeligen Türelementen entsteht eine durchgängig schöne Optik.

Zweiflügelige Ausführung
Die Verriegelung erfolgt mittels Falztreibriegel oder optional über Drücker und Treibriegelschloss nach oben und unten.

Bänder
Matt-verzinkte, dreidimensional verstellbare Objektbänder (optional in Edelstahl oder RAL) für höchste Beanspruchung sind Standard.

Wir stehen für Qualität.

Türen von DOMOFERM garantieren Ihnen hohe Stabilität und Werterhalt auch bei jahrelangem Einsatz – durch solide Konstruktion und beste Materialwahl. So tragen wir unseren Teil zu Lebensqualität und Ressourcenschonung bei. Dies kombinieren wir mit den Vorzügen sowie Funktionalität und Flexibilität durch Zusatzausstattungen und Falzvarianten.

Produktmerkmale

- Multifunktionales Türelement
- Blechstärke 1,0 mm
- 3-seitiger Dickfalz
- 64 mm Türblattdicke vollflächig verklebt
- 1- und 2-flügelig in Sondergrößen
- verschiedene Verglasungsoptionen in eckiger oder runder Ausführung
- Rauchschutz mit absenkbarer Bodendichtung oder Anschlagschwelle
- optionaler Einbruchschutz RC2, optional RC3 (1-flg) (Widerstandsklasse)
- vielfältige Ausstattungsoptionen
- umfangreiche Auswahl an Schlossvarianten und Sicherheitsausstattungen
- Obentürschließer mit Scherenarm oder Gleitschiene möglich
- Wandanschluss- und Zargenvarianten für Massivwände (Beton, Mauerwerk, Porenbeton)
- Wandanschluss- und Zargenvarianten für leichte Trennwände, einseitig beplankte Schachtwände,- Holzständerwände und ummantelte Stahlkonstruktionen sowie Paneelwände
- Zargen in allen Ausführungsvarianten
- auch in beidseitig bündig einschlagender Ausführung erhältlich
- auch mit Oberlichte/Oberblende oder Seitenteilen
- Oberfläche: STANDARD (grundiert)
  PRISMA® (RAL-pulverbeschichtet)
  STAINLESS (Edelstahl)
  ANTIGRAFFITI / WHITEBOARD

- Feuerschutz $EI_2$30, $EI_2$90
- Rauchschutz S_a, S_m
- Schallschutz 40 dB
- Wärmeschutz ab 1,2 W(m²K)
- Einbruchhemmung bis RC3

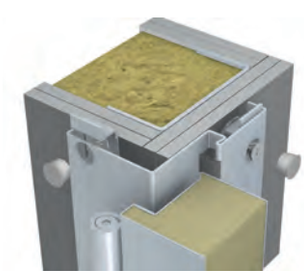

Max. Größenbereich	T0	$EI_2$30	$EI_2$30 + Rauchschutz	$EI_2$90	$EI_2$90 + Rauchschutz
	DL Breite x DL Höhe	DL Breite x DL Höhe	DL Breite x DL Höhe	DL Breite x DL Höhe	DL Breite x DL Höhe
1-flügelig	1330 x 2916 mm	1330 x 2916 mm	1250 x 2600 mm	1330 x 2510 mm*	1307 x 2550 mm
2-flügelig	2608 x 2895 mm	2608 x 2875 mm	2500 x 2600 mm	2565 x 2327 mm**	2500 x 2230 mm
Mit Oberlichte	auf Anfrage	auf Anfrage	auf Anfrage	-	-

*) Max. Größe 1250 x 2660 oder 1330 x 2510
**) Max. Größe 2390 x 2650 oder 2565 x 2327

Detaillierte Lagergrößen und Modelle siehe 51-53. Die unterschiedlichen Baugrößen und Ausstattungskombinationen der einzelnen Türelemente können aufgrund technischer oder zulassungsspezifischer Anforderungen abweichen.

In ausgewählten Größen prompt ab Lager verfügbar!

! Tipp: Geprüft und zugelassen für einseitig beplankte Schachtwände.

Klassische Ständerwandmontage (nicht in $EI_2$90 und RC einsetzbar)

Profil 91_G

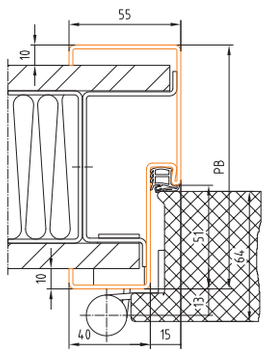

Profil 92_G

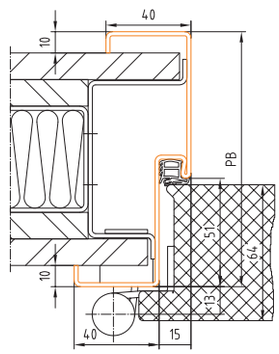

Profil 94_G

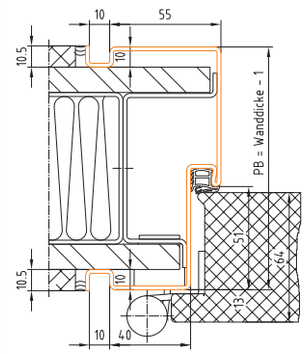

Profil 95_G

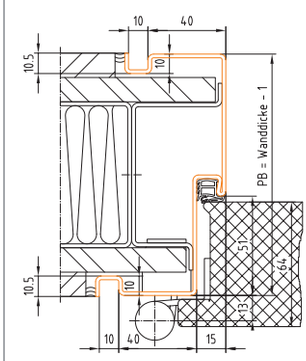

BRMB = DLB + 96 mm
BRMH = DLH + 48 mm

Nachträgliche Montage

Dübelmontage

Profil 88_D

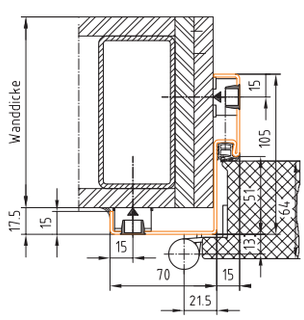

BRMB = DLB + 50 mm
BRMH = DLH + 25 mm

Profil 89_D

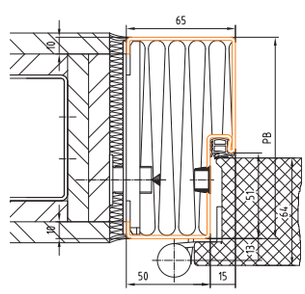

BRMB = DLB + 150 mm
BRMH = DLH + 75 mm

Profil 91_D

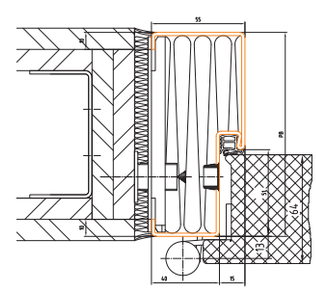

BRMB = DLB + 130 mm
BRMH = DLH + 65 mm

Profil 94_D

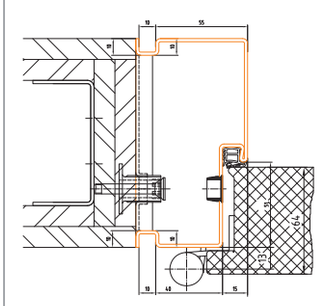

BRMB = DLB + 150 mm
BRMH = DLH + 75 mm

Profil 143_G3

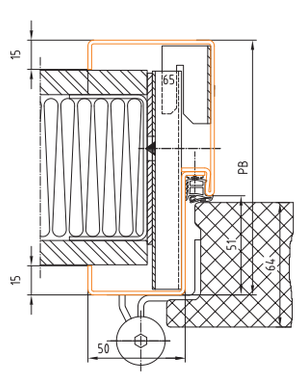

BRMB = DLB + 70 mm
BRMH = DLH + 35 mm

Profil 150_G3

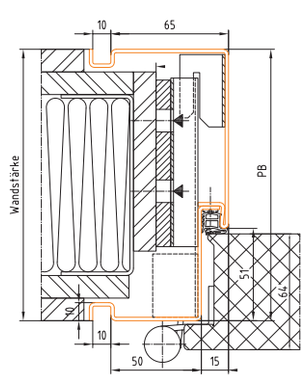

BRMB = DLB + 80 mm
BRMH = DLH + 40 mm

Flächenbündige Variante

Klassische Montage

Profil 512_D

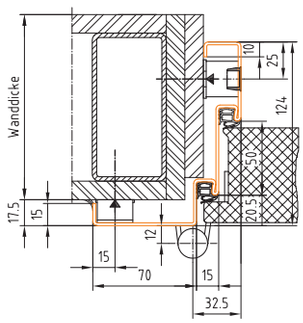

BRMB = DLB + 150 mm
BRMH = DLH + 75 mm

Nachträgliche Montage

Dübelmontage

Profil 85_D

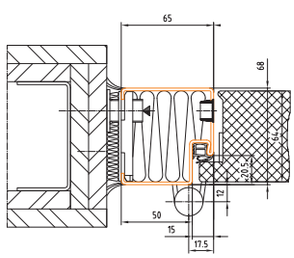

BRMB = DLB + 150 mm
BRMH = DLH + 75 mm

Profil 86_D

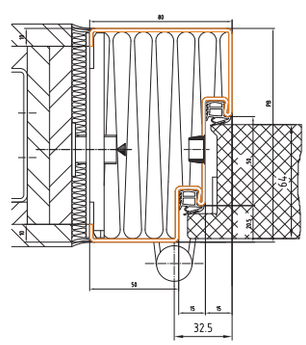

BRMB = DLB + 180 mm
BRMH = DLH + 90 mm

PREMIUM US6xx

Eine Tür, auf die man sich verlassen kann. Sowohl in der Funktionalität als auch beim Design. Im öffentlichen Raum, in Veranstaltungsgebäuden, Krankenhäusern, Museen usw. bewährt sich die PREMIUM Linie nicht nur durch ihre Ästhetik, sondern auch durch ihr hohes Maß an Sicherheit.

Dieses multifunktionale Türelement mit 64 mm Türblattdicke steht Ihnen in ein- oder zweiflügeliger Variante zur Verfügung. Für maximale Flexibilität bei Architektur und Raumgestaltung bieten wir Ihnen die PREMIUM Linie in Sondergrößen an. Auf kreativer Ebene lässt diese Modellreihe kaum Wünsche offen: Sie können unter zahlreichen Oberflächenvarianten sowie verschiedenen Verglasungsoptionen in eckiger oder runder Ausführung wählen.

An Ausstattungsoptionen stehen Ihnen Schall-, Wärme-, Feuer- und Rauchschutz ebenso zur Verfügung, wie Paniksysteme und eine umfangreiche Auswahl an Schlossvarianten.

Turnhallenbeschlag
Durch die flächenbündige Optik des Beschlags schafft man reizvolle architektonische Akzente, die perfekt in ein modernes Innenraumambiente passen.

Integrierter Türschließer
Die PREMIUM ist optional mit einem integrierten Türschließer erhältlich. Somit ist dieser Funktionsteil von außen nicht sichtbar.

Verdeckt liegende Bänder
Die innenliegenden Bänder fügen stumpfe Türen geradlinig und flächenbündig in den Raum ein. Ausgereifte Technik, verdeckt liegend im Element integriert, für hochwertige und funktionale Objekttüren.

Wir sind vielseitig.

Mit hochwertigen Details in Design und Ausstattung unterstützen Türen von DOMOFERM anspruchsvolle Architektur in Museen, Konzerthallen und anderen öffentlichen Gebäuden. Zahlreiche Zusatzfunktionen garantieren außerdem hohen Komfort sowie Sicherheit und Schutz, auch bei gleichzeitiger Nutzung durch größere Gruppen.

Produktmerkmale

- Multifunktionales Türelement
- Blechstärke 1,0 mm
- ungefälzt, stumpf einschlagend
- 64 mm Türblattdicke vollflächig verklebt
- 1- und 2-flügelig in Sondergrößen
- verschiedene Verglasungsoptionen in eckiger oder runder Ausführung
- Rauchschutz mit absenkbarer Bodendichtung oder Anschlagschwelle
- optionaler Einbruchschutz RC2 (Widerstandsklasse) + RC3
- vielfältige Ausstattungsoptionen
- umfangreiche Auswahl an Schlossvarianten und Sicherheitsausstattungen
- Obentürschließer mit Scherenarm, Gleitschiene oder integrierten Türschließer möglich
- Wand- und Zargenvarianten für Massivwände (Beton, Mauerwerk, Porenbeton)
- Wand- und Zargenvarianten für leichte Trennwände, einseitig beplankte Schachtwände, Holzständerwände und ummantelte Stahlbauteile
- Zargen in allen Ausführungsvarianten
- auch mit Oberlichte/Oberblende
- Oberfläche: STANDARD (grundiert)
  PRISMA® (RAL-pulverbeschichtet)
  STAINLESS (Edelstahl)
  ANTIGRAFFITI / WHITEBOARD

- Feuerschutz $EI_2$30, $EI_2$90
- Rauchschutz S_a, S_m
- Schallschutz bis 39 dB
- Wärmeschutz ab 1,2 W/m²k
- Einbruchhemmung bis RC3

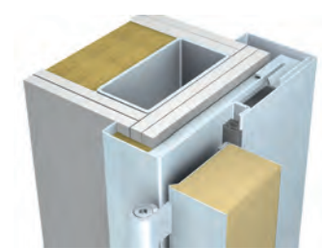

Max. Größenbereich	T0	$EI_2$30	$EI_2$30 + Rauchschutz	$EI_2$90	$EI_2$90 + Rauchschutz
	DL Breite x DL Höhe	DL Breite x DL Höhe	DL Breite x DL Höhe	DL Breite x DL Höhe	DL Breite x DL Höhe
1-flügelig	1316 x 2924 mm	1316 x 2924 mm	1250 x 2600 mm	1316 x 2510 mm*	1307 x 2550 mm
2-flügelig	2642 x 2924 mm	2642 x 2875 mm***	2500 x 2600 mm	2565 x 2327 mm**	2500 x 2230 mm
Mit Oberlichte	auf Anfrage	auf Anfrage	auf Anfrage	-	-

*) Max. Größe 1250 x 2660 oder 1316 x 2924
**) Max. Größe 2390 x 2650 oder 2565 x 2327
***) Max. Größe 2656 x 2827 oder 2608 x 2875

Die unterschiedlichen Baugrößen und Ausstattungskombinationen der einzelnen Türelemente können aufgrund technischer oder zulassungsspezifischer Anforderungen abweichen.

! Tipp: Geprüft und zugelassen für einseitig beplankte Schachtwände.

Klassische Ständerwandmontage

Profil 09_G

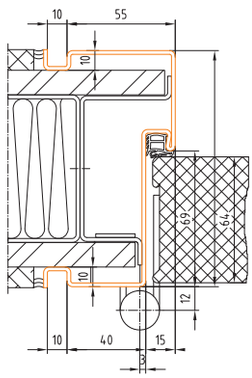

Profil 10_G

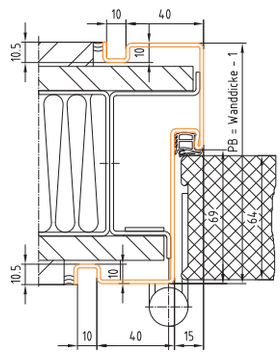

Profil 15_G

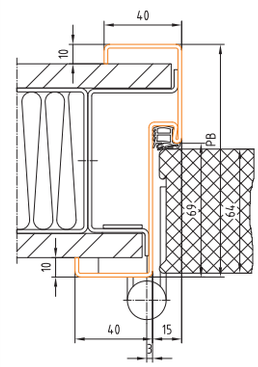

BRMB = DLB + 100 mm
BRMH = DLH + 50 mm

Profil 19_G

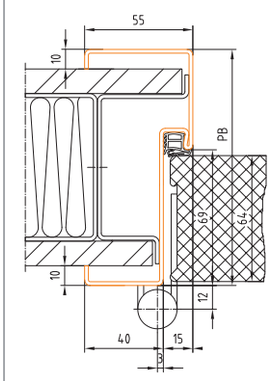

Nachträgliche Montage

Dübelmontage

Profil 03_D

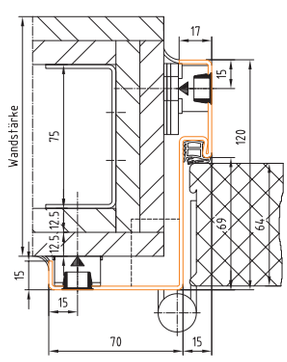

BRMB = DLB + 50 mm
BRMH = DLH + 25 mm

Profil 19_D

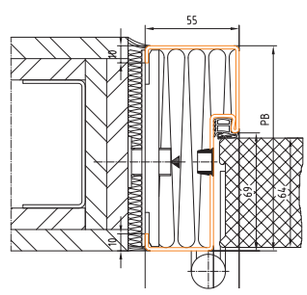

BRMB = DLB + 130 mm
BRMH = DLH + 65 mm

Profil 96_D

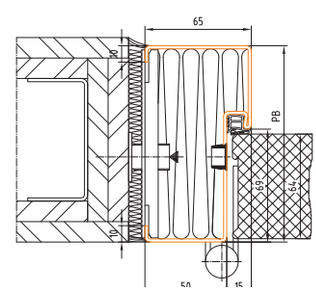

BRMB = DLB + 150 mm
BRMH = DLH + 75 mm

Profil 164_D

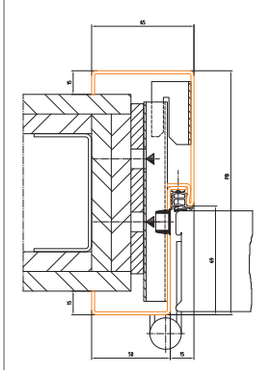

BRMB = DLB + 80 mm
BRMH = DLH + 40 mm

Profil 171_D

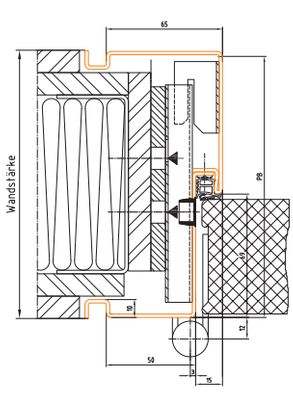

BRMB = DLB + 160 mm
BRMH = DLH + 80 mm

Flächenbündige Variante

Klassische Montage

Profil 501_G

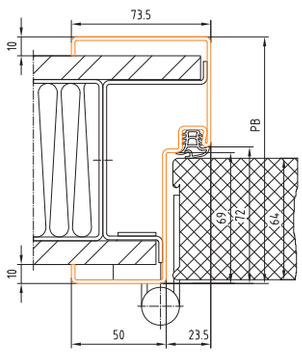

Nachträgliche Montage

Dübelmontage

Profil 501_D

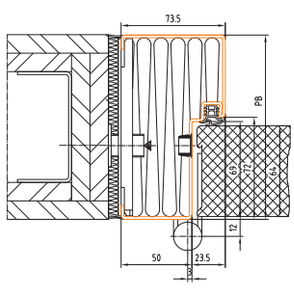

BRMB = DLB + 165 mm
BRMH = DLH + 82 mm

Profil 504_D

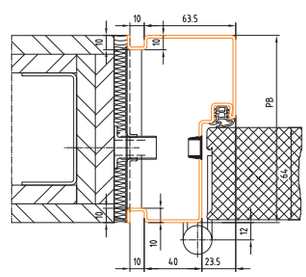

BRMB = DLB + 170 mm
BRMH = DLH + 85 mm

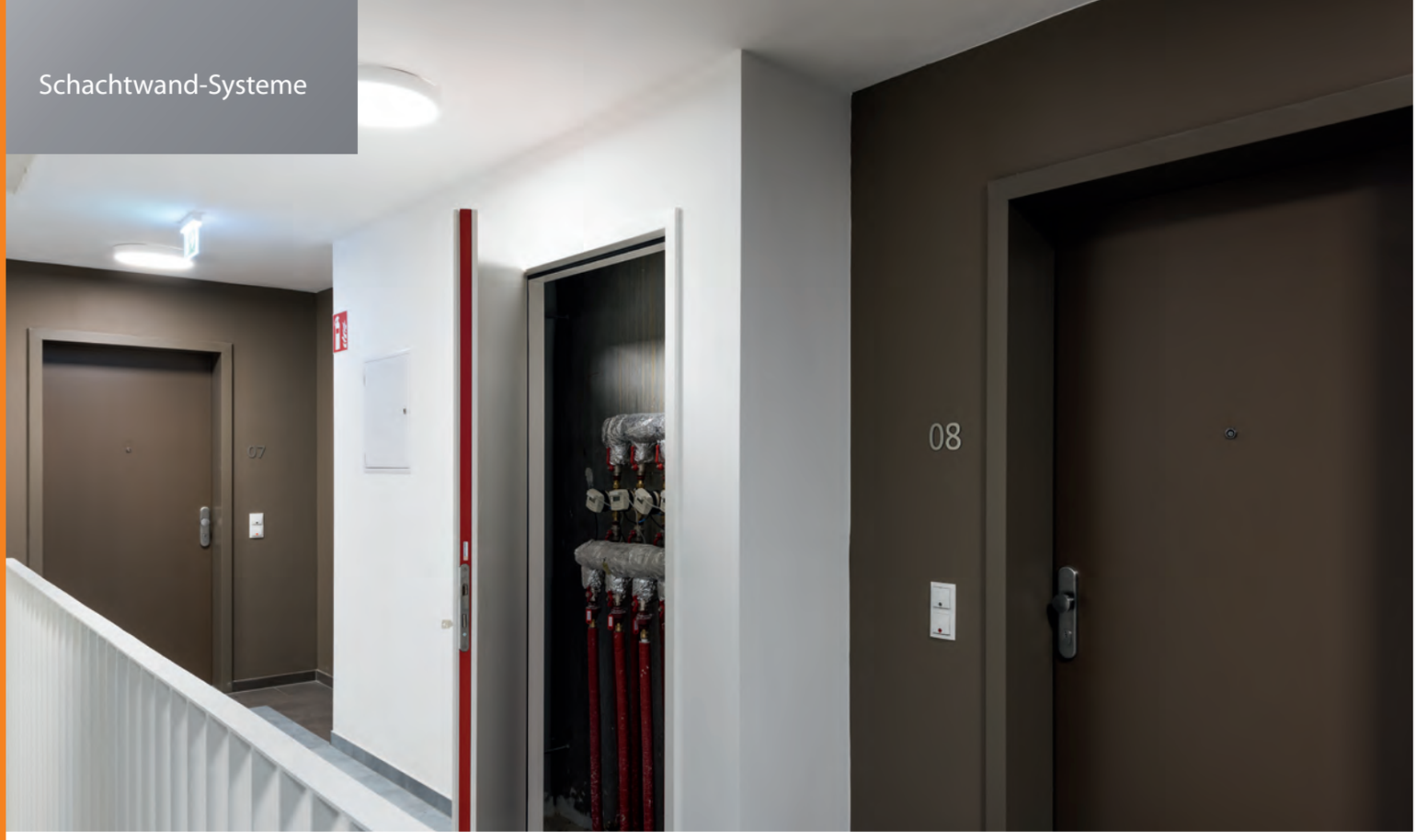

SCHACHTWAND-SYSTEME

Schachtwände werden immer häufiger in Büros oder Wohnhäusern eingebaut. Der Fokus liegt auf dezente Optik und hohe Anpassbarkeit an das Wandsystem.

Aufgrund der speziellen Konstruktion der Schachtwand (einseitig beplankte Ständerwand) und der Kaminwirkung, die durch die Verbindung mehrerer Geschoße entsteht, ist eine eigene Konstruktion und Prüfung notwendig. Der Abschluss am Boden muss durch eine absenkbare Bodendichtung oder eine Anschlagschiene erfolgen. Unsere speziellen Lösungen für Schachtwände setzen wir mit der Türlinie Prestige und Premium. Somit können Sie auf eine Vielzahl an Ausstattungsoptionen zurückgreifen.

Bänder
Matt-verzinkte, dreidimensional verstellbare Objektbänder (optional in Edelstahl oder RAL) für höchste Beanspruchung sind Standard. Für Premium auch vedreckt liegende erhältlich.

Bodenabdichtung
Die Bodenabdichtung kann entweder über eine aufschraubbare Anschlagschiene oder eine absenkbare Bodendichtung erfolgen.

Schloss
Ein robustes Objektschloss mit Wechsel kombiniert mit einer Rosette sorgt für ein einfaches Öffnen, jedoch schlichte Optik.

Mit System für Schachtwandsysteme

Je nach Anforderungen stehen Ihnen unterschiedliche Montagearten wie 2-schalige Eckzarge, Blockzarge und Dübeleckzarge zur Verfügung. Die Systeme sind in $E_{I2}30$ und $EI_2 90$ ehältlich.

Produktmerkmale

- Multifunktionales Türelement
- Blechstärke 1,0 mm
- 64 mm Türblattdicke vollflächig verklebt
- 1- und 2-flügelig in Sondergrößen
- geprüft in einseitig beplankten Schachtwänden
- verschiedene Verglasungsoptionen in eckiger oder runder Ausführung
- Rauchschutz mit absenkbarer Bodendichtung oder Anschlagschwelle
- Verglasungsteil mit Glas mittig, einseitig, beidseitig oder flächenbündig, auch mit Oberlichte
- umfangreiche Auswahl an Schlossvarianten und Sicherheitsausstattungen
- Obentürschließer mit Scherenarm, Gleitschiene oder integrierten Türschließer möglich
- Zargensystem: 2-schalige Eckzarge, Dübeleckzarge und Blockzarge
- Oberfläche: STANDARD (grundiert)
  PRISMA® (RAL-pulverbeschichtet)
  STAINLESS (Edelstahl)

Maximaler Größenbereich: Siehe PREMIUM/PRESTIGE für T0, $EI_2 30$, $EI_2 90$

Die unterschiedlichen Baugrößen und Ausstattungskombinationen der einzelnen Türelemente können aufgrund technischer oder zulassungsspezifischer Anforderungen abweichen.

Zargen - siehe Prestige/Premium

- Feuerschutz $EI_2 30$, $EI_2 90$
- Rauchschutz S_a, S_m
- Schallschutz bis 39 dB
- Wärmeschutz ab 1,6 W/m²k
- Einbruchhemmung bis RC3

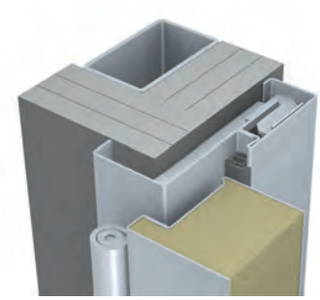

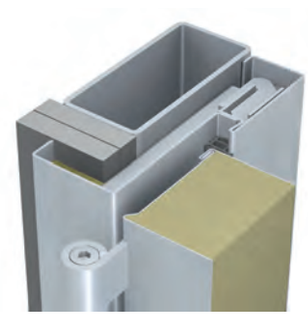

Maßtüren

! Tipp: Normelement mit Schachtwandpaket ab Lager verfügbar. (siehe S. 49-51)

FUSION

Die ansprechendste Verbindung von Glas- und Türelementen: Die Fusion bietet Ihnen nicht nur einmaligen Schutz, sondern setzt auch gestalterische Akzente. Die Fusion öffnet Räume.

Tür und Glas in Kombination – die ansprechendste Verbindung im Türenbereich. Die Fusion bietet Ihnen nicht nur einen einmaligen Schutz und Sicherheit, sondern lässt auch der gestalterischen Fantasie keine Grenzen.

Egal ob im Wohnbereich, in Veranstaltungsgebäuden oder im Arbeitsbereich. Das elegant aussehende Türelement öffnet optisch Räume und lässt sie größer und freundlicher wirken. Als optisches Hightlight sorgt sie für mehr Licht im Raum.

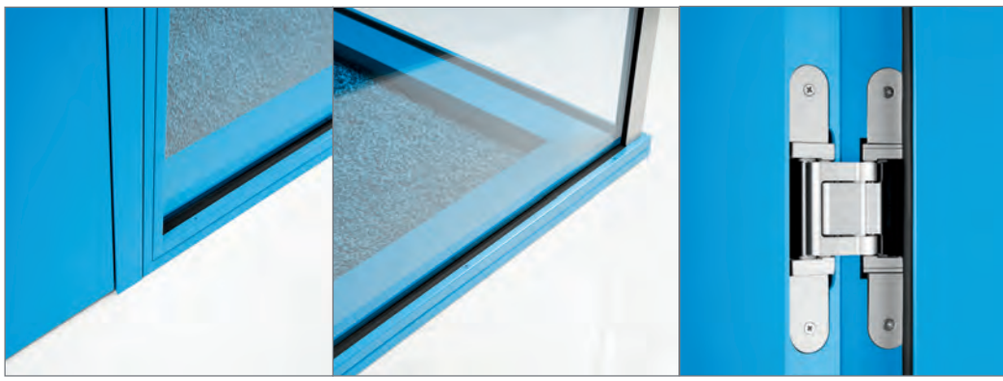

Wir verbinden Elemente.

Fusion steht für Vereinigung – der Duden spricht von Zusammenschluss. Aber es geht um mehr – nämlich um die Integration von PREMIUM-Türelemeneten in das breitgefächerte Innenverglasungssortiment von DOMOFERM. Immer mit dem Fokus auf maßgeschneiderte Gestaltungsmöglichkeiten.

Bündiger Übergang
Der Übergang zwischen Verglasungselement und Türelement ist flächenbündig mit einer dezenten gestalterischen Fuge. Die Spiegelansichten sind variabel.

Verglasungsoptionen
Durch ein umfangreiches Programm lassen sich viele Varianten wie zum Beispiel eine Eckverglasung umsetzen.

Bündigkeit
Optional verdeckt liegende Bänder und elektronische Komponenten können im Türblatt integriert werden und sind somit sabotagesicher.

Produktmerkmale

- Multifunktionales Türelement
- Blechstärke 1,0 mm
- ungefälzt, stumpf einschlagend oder gefälzt
- 64 mm Türblattdicke vollflächig verklebt
- 1- und 2-flügelig in Sondergrößen
- verschiedene Verglasungsoptionen in eckiger oder runder Ausführung
- Rauchschutz mit absenkbarer Bodendichtung oder Anschlagschwelle
- Verglasungsteil mit Glas mittig, einseitig, beidseitig oder flächenbündig, auch mit Oberlichte
- umfangreiche Auswahl an Schlossvarianten und Sicherheitsausstattungen
- Obentürschließer mit Scherenarm, Gleitschiene oder integrierten Türschließer möglich
- Wand- und Zargenvarianten für Massivwände (Beton, Mauerwerk, Porenbeton)
- Wand- und Zargenvarianten für leichte Trennwände, einseitig beplankte Schachtwände, Holzständerwände und ummantelte Stahlbauteile
- Zargen in allen Ausführungsvarianten
- Oberfläche: STANDARD (grundiert)
  PRISMA® (RAL-pulverbeschichtet)
  STAINLESS (Edelstahl)

Feuerschutz $EI_2$30
Rauchschutz S_a, S_m
Schallschutz

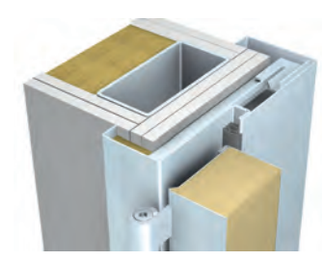

Maximaler Größenbereich: Siehe PREMIUM/PRESTIGE für T0, $EI_2$30

Die unterschiedlichen Baugrößen und Ausstattungskombinationen der einzelnen Türelemente können aufgrund technischer oder zulassungsspezifischer Anforderungen abweichen.

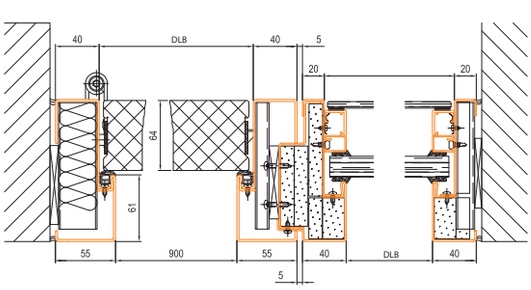

Maßtüren

VERGLASUNGS-SYSTEME

Verglasungselemente bestimmen den Charakter eines Gebäudes entscheidend mit.
Mit lichter Transparenz schaffen sie in Innenräumen neue Perspektiven – sie sorgen für angenehme Atmosphäre und erlauben Sichtkontakt mit der Umgebung.

Verglasungselemente von DOMOFERM bieten starke Vorteile, die sich mit Sicherheit bezahlt machen. Vom perfekten Design – in verschiedensten Oberflächenausführungen und mit unzähligen Ausstattungsvarianten fügen sie sich optimal in jeden Raum – bis hin zur unübertroffenen Lebensdauer des stahlharten Werkstoffes.

Erfahrung macht sicher. Die Produktmarke Domoferm steht für beste Qualität und Sicherheit. Ob bei Standard- oder maßgeschneiderten Objektlösungen – Verglasungselemente von DOMOFERM werden höchsten Ansprüchen gerecht.

Als Spezialist für die Herstellung von Zargen haben wir unser Wissen und Können in unsere Produkte einfließen lassen und bieten Ihnen einen Rundumschutz bei Verglasungen im Innenbereich

Flexible Ausstattung

Individuelle Ausstattungsvarianten der Verglasungsrahmen ermöglichen den nötigen Spielraum für unterschiedliche Marktanforderungen im Innenausbau.

Schiebefenster
Auch kleine Details führen wir mit aller Perfektion aus. Rahmenloses Glas eingefasst in einer perfekten verarbeitenden Zarge

Eckverglasungen
Eckverglasungen sorgen für ein besondere Architektur. Auch rahmennlos und in Feuerschutz erhältlich

Flächenbündigkeit
Unsere Verglasungssystme sind auch flächenbündig erhältlich und fügen sich somit nahtlos ins Gebäude ein.

Produktmerkmale

- GLASTEC® - der Rahmen für die Lichtöffnung
- SOUNDTEC® - Schallschutz bis 55 dB
- PROTEC® - Ballwurfsicherheit
  Absturzsicherung A und C2
  Einbruchhemmung bis RC4
  Beschusshemmung bis BR 4, Schallschutz bis 55 dB
- RADIOTEC® - Röntgenschutz, Laserschutz und Schallschutz bis 55 dB
- FLAMTEC® - Feuerschutz E30, EI30, E90 und EI90

- Feuerschutz E30, EI30, E90, EI90
- Schallschutz bis 55 dB
- Einbruchhemmung bis RC4
- Rauchschutz
- Wärmeschutz
- Beschusshemmung
- Strahlenschutz
- Ballwurfsicherheit
- Absturzsicherung

OBERFLÄCHEN

Vielfalt in Farbe und Oberfläche

In Ihren eigenen vier Wänden unterstreichen Farben die persönliche, unverwechselbare Note. Im gewerblichen Bereich können sie wichtige Funktionen für die Orientierung übernehmen. Die Varianten unserer Zargen und Türblätter reichen von der Oberfläche STANDARD bis zur pulverbeschichteten PRISMA® Ausführung, bei der Ihnen eine Vielzahl an RAL-Farbtönen offensteht.

Auf Wunsch liefern wir auch in Edelstahlausführung – unsere STAINLESS Modelle eignen sich für besonders hohe Beanspruchungen und zeichnen sich durch puristische Ästhetik aus.

STANDARD

Ist die grundierte Oberfläche, welche für die individuelle Gestaltung nach der Montage ausgelegt ist. Sie ist die richtige Ausführung, wenn die Montage in der Rohbauphase und der Deckanstrich erst im fertigen Ausbau erfolgt.

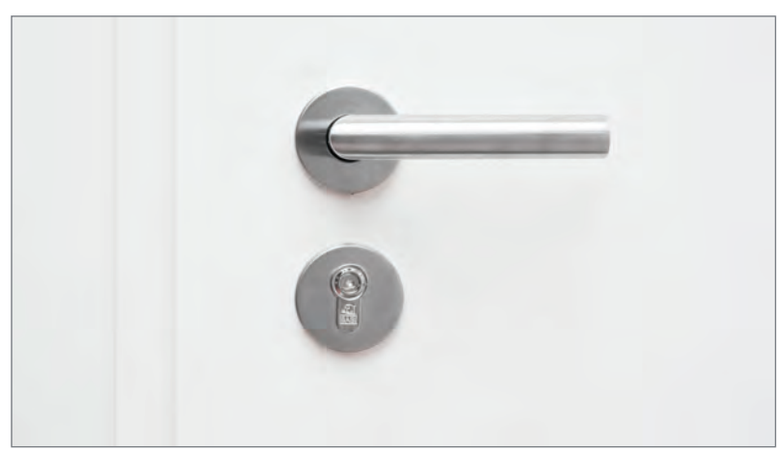

PRISMA®

DOMOFERM Stahltürelemente können auf Wunsch in unzähligen RAL- und Sonderfarbtönen pulverbeschichtet werden. Die Elemente erhalten damit eine fertige Oberfläche, eine Nachbehandlung ist nicht erforderlich. Sie sind optimal für den nachträglichen Einbau in allen gängigen Wandsystemen geeignet.

STAINLESS

Türelemente in Edelstahlausführung setzen optische Akzente. Sie werden bei hohen Anforderungen eingesetzt sowie in Bereichen mit hohen Reinheits- bzw. Hygieneanforderungen, wie z.B. in Krankenhäusern oder in der Lebensmittelindustrie.

ANTIGRAFFITI / WHITEBOARD / BLACKBOARD*

Drei neue PRISMA® Oberflächen für die Serien PRESTIGE & PREMIUM.

ANTIGRAFFITI: Reinigung leicht gemacht. Mit dem geeigneten Graffitireiniger lässt sich jedes Graffiti mit minimalem Aufwand entfernen, ohne dabei die Tür zu beschädigen.

WHITEBOARD/BLACKBOARD: Erinnerungen, Termine, Notizen - schreiben Sie alles mit einem Whiteboard-Marker auf Ihre WHITEBOARD beschichtete Tür oder traditionell mit Kreide auf Ihre BLACKBOARD beschichtete Tür.

* Alle drei Oberflächen lassen sich rückstandslos reinigen.

ANTIGRAFFITI WHITEBOARD BLACKBOARD

AUSSTATTUNG

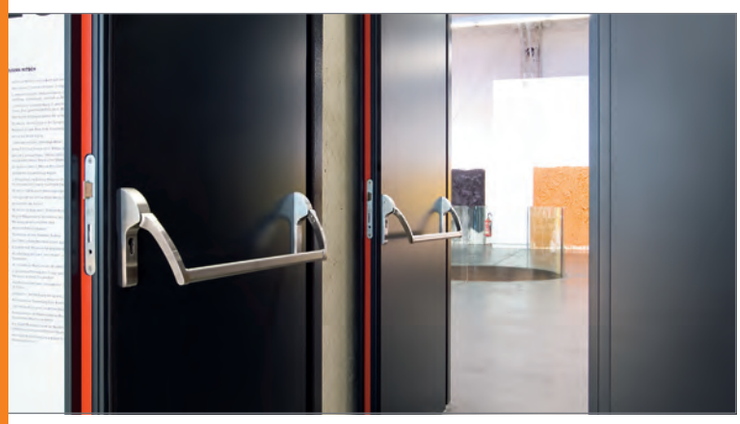

PANIK-SYSTEME

Es gelten in Europa einheitliche Normen für die Ausstattung von Fluchttüren. Neben der genauen Vorgabe zur Gestaltung und Funktion von Beschlägen müssen Schloss, Beschlag und Montagezubehör gemeinsam geprüft sein und dürfen nur noch als geprüfte Einheit eingesetzt werden.

Wir bieten geprüfte Notausgangssysteme nach EN 179 und Panik Türverschlüsse nach EN 1125 an.

E-ÖFFNER, RIEGELKONTAKTE, KABELÜBERGÄNGE

Elektrische Ausstattungskomponenten sind im Projektbereich nicht wegzudenken. Die erforderlichen Teile sind je nach gewünschter Funktion sowohl in Zarge und Türblatt einzubauen.

Ordnungsgemäße Funktion bedingt immer ein Zusammenwirken von allen Komponenten des Türelements. DOMOFERM bietet hier eine große Auswahl an definierten Produkten, die diese Funktionalität gewährleisten.

ABSENKBARE BODENDICHTUNG

Diese Konstruktion ist ein spezielles Dichtungsprofil für erhöhten Schallschutz und funktionellen Rauchschutz, welches direkt in das Türblatt integriert wird. Das Dichtprofil hebt und senkt sich beim Öffnen bzw. Schließen der Tür. Die Bodenabsenkdichtung entspricht auch den Feuer- und Rauchschutzanforderungen.

SCHLIESSMITTEL

Speziell bei Feuerschutztüren ist es zulassungstechnisch notwendig, dass die Türelemente immer selbstschließend ausgeführt sind. Die Selbstschließung wird mittels Türschließern, und bei 2-flügeligen Türeinheiten zusätzlich mit Schließfolgeregelungen und Mitnehmerklappe (bei Panikanforderung) gewährleistet. Sie garantiert eine sichere und dauerhafte Funktion, vereint mit hohem Schließkomfort und Sicherheit.

INTEGRIERTER OBENTÜRSCHLIESSER DORMA ITS96

Diese Systeme werden verdeckt liegend in Zarge und Türblatt eingebaut und sind bei geschlossenem Türblatt komplett unsichtbar.

Sie stellen nach wie vor ein Highlight an Ästhetik in Kombination mit Technik für die moderne Architektur dar.

DOMOFERM TS 52

Ab sofort sind DOMOFERM-Türen standardmäßig mit dem Gleitschienentürschließer DOMOFERM TS 52, statt mit dem Scherentürschließer ausgestattet.

Deine Vorteile:
- ansprechendes Design
- auf Bandseite und Gegenbandseite montierbar
- Schließkraft EN 2-5 stufenlos einstellbar (geeignet für Türen bis 1250 mm Breite)
- Schließgeschwindigkeit (180° - 0°) und Endanschlag (10° - 0°) seperat einstellbar

DOMOFERM TS 61

Der DOMOFERM-Gleitschienentürschließer TS 61 weist ein besonders formschönes Design durch seine Edelstahlabdeckung auf. Auch bei ihm ist die Schließkraft, Schließ- und Endschlaggeschwindigkeit separat einstellbar. Optional ist eine komplette Edelstahlabdeckung für Schließer und Gleitschiene lieferbar.

Schlösser

Je nach Türlinie und geforderter Schlossfunktion sind drei Schlosssysteme verfügbar bzw. optional erhältlich.

Schlossfunktionen:

Neben der klassischen Schlossfunktion sind je nach Hersteller die verschiedensten Anforderungen erfüllbar.
Für die Erfüllung unterschiedlichster Anforderungen sind oft auch die Kombinationen mit anderen Komponenten der Verschlusseinrichtung notwendig.

Beispielhaft sind einige Anforderungen zitiert:

- Normalfunktion für Drücker/Drückerbetätigung; für Profilzylinder; mit oder ohne Wechselfunktion;
- Panikfunktionen in Fluchttürsystemen nach ÖNORM EN 1125 (Panikverschlüsse) oder nach ÖNORM EN 179 (Notausgangsverschlüsse)
- Stehflügelverriegelungen mit Falztreibriegel- oder Treibriegelschlössern;
- Mehrfachverriegelungsschlösser für erhöhten Einbruchschutz oder Gewährleistung des Raumabschlusses beim Feuerschutz
- Elektrische Türsteuerungskomponenten für Zutrittskontrollen oder Alarmanlagen
  - durch elektrisch gesteuerte (Drücker) Nussfreigabe
  - mit mechanischer Selbstverriegelung
  - mit Manipulationssicherung
  - als Motorschlosssteuerung
  - für elektrisch steuerbare Beschläge
  - in Verbindung mit E-Öffnern
  - in Verbindung mit Drehtürantrieben
- Elektronische Überwachungen von Drücker-, Riegel- und Fallenbewegung bzw. –position zur Steuerung verschiedenster Funktionen;
- Spezialanforderungen wie Strahlenschutzschloss; Schlösser für zwei Zylinder; Korrosionsschutz durch Edelstahl; Blockschlösser; zusätzliche Riegel- oder Fallenschlösser; etc.

Verwendbarkeitsnachweise:

Aufgrund des Einsatzgebietes des Türelementes sind speziell für den Feuerschutz und den Einbruchschutz entsprechende Nachweise und Elementprüfungen erforderlich.

Unterschiedliche Nachweise für die Funktionstauglichkeit (Eignung für Fluchttürsysteme, Dauerfunktion, etc.) unterliegen entsprechenden Regelwerken, deren Einhaltung durch den Schlosshersteller sichergestellt wird.

L/R-verwendbares Einsteckschloss für Feuerschutzabschlüsse

für Türlinie LF5xx

Stulp: 235 x 24 x 3 mm
Dornmaß: 65 mm
Zylinderabstand: 72 mm
Nuss: 9 mm
Profilzylinder

ÖNORM-Einsteckschloss

für Türlinie UT4xx und US4xx, auch für Feuerschutz UT/US431

Stulp: 250 x 18 x 3 mm
Dornmaß: 50 mm (70 mm optional bzw. bei einbruchhemmenden Türelementen)
Zylinderabstand: 88 mm
Nuss: 8,5 mm
Profilzylinder

Einsteckschlösser nach DIN für Feuerschutzabschlüsse

für Türlinie UT431, US431, UT6xxRB, UT6xx, US6xx

Stulp: 235 x 24 (bzw. 20) x 3 mm in Edelstahl
Dornmaß: 65 mm
Zylinderabstand: 72 mm
Nuss: 9 mm
Profilzylinder oder Rundzylinder

Lüftungsgitter T0

Zur Be- und Entlüftung von geschlossenen Räumen können Lüftungsgitter in Türen eingesetzt werden.

Die Größe als auch der Sitz des Lüftungsgitters ist vorgegeben. Hiervon abweichende Maße sind bei Beachtung der einzuhaltenden Mindestfriese möglich.

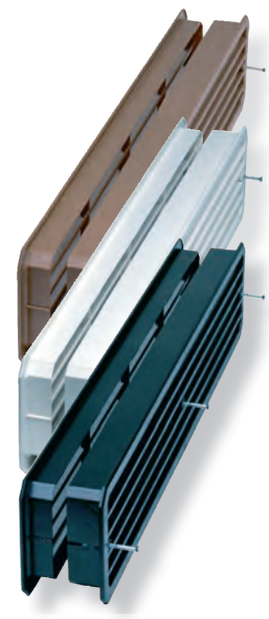

Lüftungsgitter PVC - weiß, schwarz, braun
für Türlinie UNIVERSAL T0, TREND T0
Größe: 454 x 90 mm

Lüftungsgitter Alu E6/COE6 natur eloxiert
für Türlinie UNIVERSAL T0, TREND T0
Größe: 425 x 125 mm, 525 x 125 mm, 625 x 125 mm
Größe: 525 x 225 mm, 625 x 225 mm
Größe: 525 x 325 mm, 625 x 325 mm
(gegen Aufpreis pulverbeschichtet)

Lüftungsgitter Alu
für Türlinie PRESTIGE T0, PREMIUM T0
Größe: 425 x 125 mm

Lüftungsgitter Stahl - weiß
für Türlinie PRESTIGE T0, PREMIUM T0
Größe: 500 x 300 mm, 600 x 300 mm

Sitz der Lüftungsgitter = Sockelhöhe 300 mm

Feuerschutzlüftungsgitter

Feuerschutzlüftungsgitter ermöglichen einen freien Luftdurchgang. Die lamellenartige Feuerschutzfüllung dehnt sich im Brandfall als Schaum aus. Die Zellen werden vollkommen blockiert und bieten garantierten Schutz gegen den Durchgang von Feuer.

Feuerschutzlüftungsgitter 500 x 300 mm
effektiver Lüftungsquerschnitt ~ 700 cm2
(DLB mind. 900 mm)

Feuerschutzlüftungsgitter 600 x 300 mm
effektiver Lüftungsquerschnitt ~ 845 cm2
(DLB mind. 1000 mm)

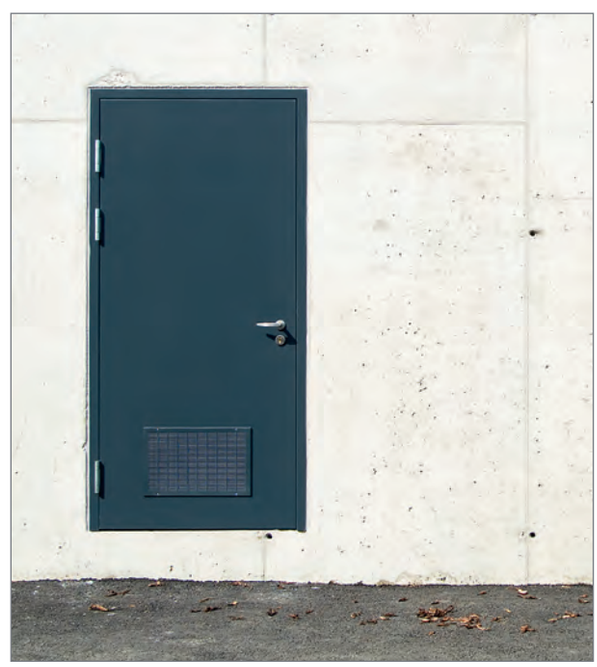

Produktlinien:
- PRESTIGE UT6xx - Feuerschutzelemente $EI_2$30
- PREMIUM US6xx - Feuerschutzelemente $EI_2$30

Drücker

Für die funktionale und gestalterische Qualität einer Tür spielt der Drücker eine wichtige Rolle. Er muss gut aussehen, optimal in der Hand liegen und komfortabel zu bedienen sein. Wir sind uns der Bedeutung dieses Themas bewusst – und sorgen daher auch in diesem Bereich für Vielfalt und Flexibilität.

Ob Rosette oder Kurzschild, Standard- oder Designbeschläge, ob in speziellen Farben oder aus Edelstahl – wir bieten Ihnen zahlreiche Varianten, um Ihre Tür nach Ihren Wünschen individuell zu gestalten.

Pos.	Zeichnung	Bild	Oberflächen	Alternativen
110	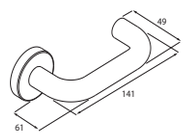		Kunstoff Alu Edelstahl	BKS Rondo FSB 1070 GEOS 1754 HAFI 202 HEWI 111
310	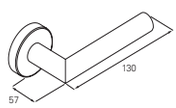		Alu Edelstahl	FSB 1076 GEOS 2554 Glutz 5071
330	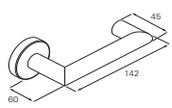		Alu Edelstahl	FSB 1023 GEOS 2354 Glutz 5038
410	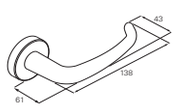		Alu Edelstahl	FSB 1023 GEOS 2354 Glutz 5038

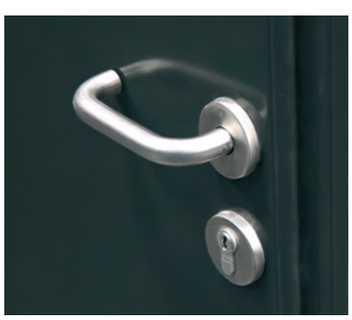
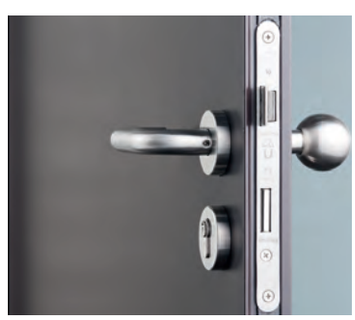
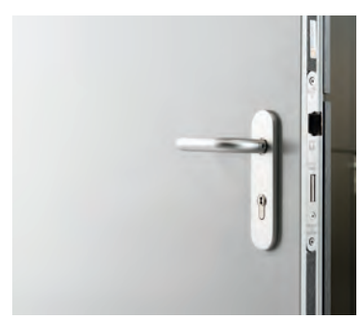

STANDARD-Beschlag Kurzschild Kunststoff
Beschlag Drücker/Drücker

Kurzschild Kunststoff
Wechselbeschlag Knopf/Drücker

Kurzschild Kunststoff
WC-Beschlag Drücker/Drücker

Kurzschild Alu F1
Beschlag Drücker/Drücker

Kurzschild Alu F1
Wechselbeschlag Knopf/Drücker

Kurzschild Alu F1
WC-Beschlag Drücker/Drücker

Kurzschild Edelstahl satiniert
Beschlag Drücker/Drücker

Kurzschild Edelstahl satiniert
Wechselbeschlag Knopf/Drücker

Kurzschild Edelstahl satiniert
WC-Beschlag Drücker/Drücker

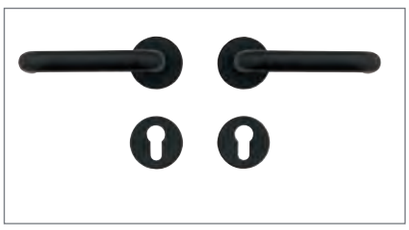

Rosette Kunststoff
Beschlag Drücker/Drücker

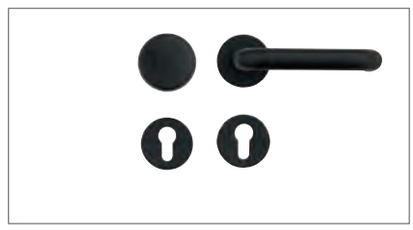

Rosette Kunststoff
Wechselbeschlag Knopf/Drücker

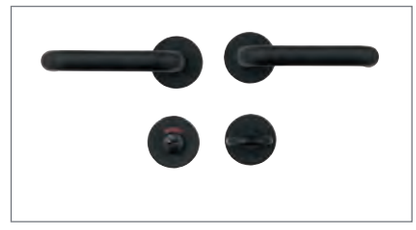

Rosette Kunststoff
WC-Beschlag Drücker/Drücker

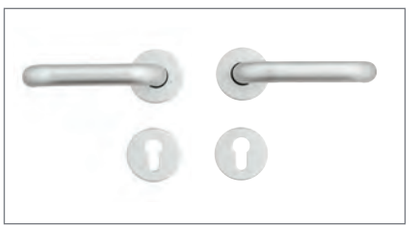

Rosette Alu F1
Beschlag Drücker/Drücker

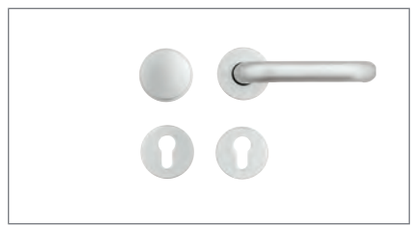

Rosette Alu F1
Wechselbeschlag Knopf/Drücker

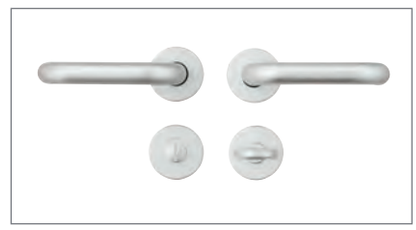

Rosette Alu F1
WC-Beschlag Drücker/Drücker

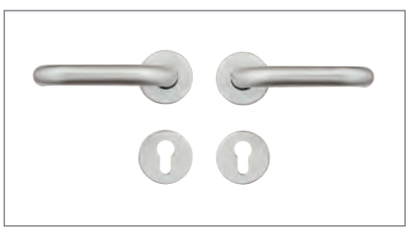

Rosette Edelstahl satiniert
Beschlag Drücker/Drücker

Rosette Edelstahl satiniert
Wechselbeschlag Knopf/Drücker

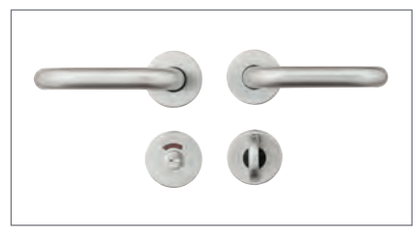

Rosette Edelstahl satiniert
WC-Beschlag Drücker/Drücker

Lichtöffnungen

Variantenreiche Lichtöffnungen sorgen für optische Gliederung und rücken Ihre Tür ins rechte Licht. Die Möglichkeiten von Lichtöffnungen sind unter anderem von der jeweiligen Produktlinie, der Oberfläche und der Ausführung bzw. deren feuerschutztechnischer Zulassung abhängig.

Bullaugen-Verglasungen spielen eine große Rolle in der modernen Architektur.

DOMOFERM Stahltürelemente können perfekt mit DOMO–FERM Verglasungen kombiniert werden. Die Angleichung der Zargengeometrie und Oberfläche ermöglicht umfassende Gestaltungsmöglichkeiten und lässt die Tür in einem neuen Licht erscheinen.

LICHTÖFFNUNGSFORMEN

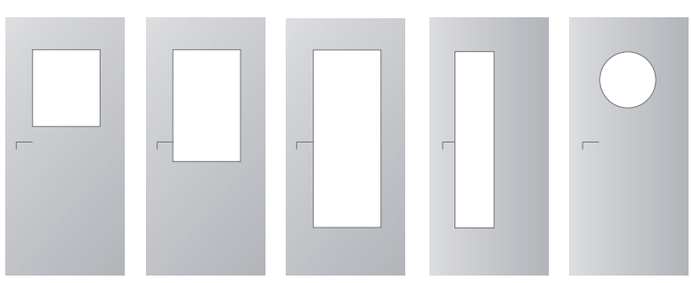

Rechteck klein 1 | Rechteck mittel 2 | Rechteck groß 3 | Rechteck schmal | Bullauge

Glasvarianten T0

Satinato weiß

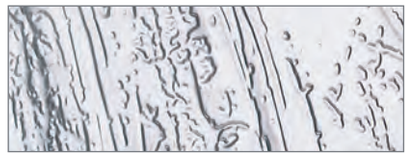
Barock weiß

Punto weiß

Ornament 504 weiß, G7 – ISO Ornament 504 16 mm (4/8/4) weiß

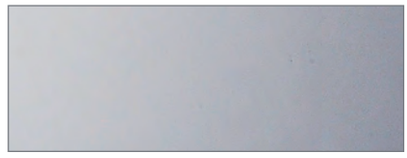
ESG 6 mm + G6 – ISO ESG 16 mm (6/6/4)

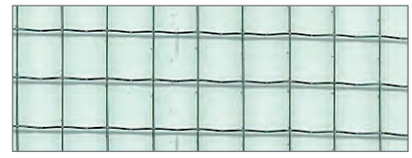
Drahtglas

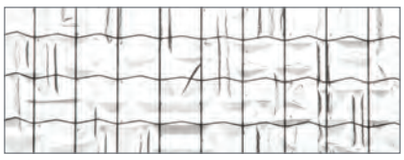
Drahtglas abstrakt

weitere Gläser auf Anfrage

Glasvarianten für Feuer- und Einbruchsschutz

Ebenfalls bieten wir Verglasungen für kritische Bereiche oder Fluchtwege in verschiedenen Widerstandsklassen an.
Feuerschutzverglasungen schützen nicht nur vor Feuer sondern auch vor dessen Strahlungswärme.
Unsere geprüften und zugelassenen einbruchhemmenden Verglasungen sind Elemente, auf die Sie sich verlassen können.

Einbau

Einbaurichtlinien:

Unter Berücksichtigung folgender Normen ist das Versetzen von Stahlzargen in unterschiedlichen Wänden und Wandaufbauten geregelt.

- ÖNORM B 5330-1, Türen-Allgemeines
- ÖNORM B 3800-4, Brandverhalten von Baustoffen und Bauteilen
- ÖNORM B 5335, Türen- Einbau von Türen
- ÖNORM B 2206, Mauer- und Versetzarbeiten-Werkvertragsnorm
- ÖNORM B 2230, Malerarbeiten-Anstrich auf Metall
- ÖNORM B 3415, Gipskartonplatten-Regeln für die Verarbeitung
- ÖNORM B 3358-6, nichttragende Innenwandsysteme, Ständerwandsysteme mit Gipsplatten

Die Wandanschlussvarianten – Allgemein:

Mauerwerksmontage:

- Der Einbau einer Stahlzarge gemäß „ÖNORM B 5330-8“ für das Mitmauern, das nachträgliche Einmauern oder die Schalungsbauweise (Massivwände)
- ÖNORM B 5330-8, Türen-Allgemeines, Stahlzargen für Massivwände

Ständerwandmontage:

- Der Einbau einer Stahlzarge gemäß „ÖNORM B 5330-10“ in Ständerwänden, Paneelwänden und sonstigen Sandwichwandaufbauten
- ÖNORM B 5330-10, Türen-Allgemeines, Stahlzargen für Gipskarton-Ständerwände

Dübelmontage:

- Für die nachträgliche Schraub- und Dübelmontage in Massivwänden und Wandaufbauten mit statisch
- eigenständiger Unterkonstruktion.

Schraubmontage:

- Eckzargen als Sanierungszargen an bestehenden Holztürstöcken und Stahlzargen

Sonderlösungen:

- können nur nach erfolgter Rücksprache mit dem Zertifikatsinhaber genehmigt werden

Prüfung vor dem Einbau:

- Stimmen die Daten des gelieferten Produktes mit der bestellten Zarge überein? (Durchgangslichte, Gehrichtung, Farbe, Ausstattungsoptionen, Dichtung, etc.)
- Ist ihre Lieferung vollständig?
- Ist die Oberkante des fertigen Fußbodens (OFF) bzw. der Meterriss bekannt und richtig?
- Umfassungszargen nach ÖNORM B 5330 Teil 8 und 10 sind mit einer Kennzeichnung („FH 30 DOMO“) im Zargenfalz des rechten Zargenseitenteiles versehen. Die konstruktive Ausführung dieser Zargen für die Verwendung in Feuerschutzabschlüssen entspricht überwiegend den Anforderungen renommierter Holz-Feuerschutztürhersteller.

Die Anleitung kann aus technischer Sicht auch sinngemäß für die Ausführung der oben genannten Montagearten ohne Feuerschutzanforderung (T0) verwendet werden.

Allgemeine Hinweise für die Verwendung in Feuerschutzabschlüssen

Die Anforderungen an den Feuerschutzabschluss sind in der ÖNORM B 3850 festgelegt, durch die Feuerschutzprüfung dokumentiert und vom Türhersteller (meist Zertifikatinhaber) in Form des ÜA-Einbauzeichens (Übereinstimmungszeugnisses) zu erbringen. Für alle verwendeten Bauteile (Türschließer, Beschläge, Zarge, Dichtung, etc.) ist ebenfalls die Zulassung durch den Türhersteller zu erbringen. Der Einbau der Zarge bei Verwendung in Feuerschutzabschlüssen ist mit beiliegender „Stahlzargeneinbaubestätigung“ zu dokumentieren und dem Bauverantwortlichen zu übergeben.

- Die Zarge umgebende Wandkonstruktion muss mindestens die gleiche Feuerwiderstandsklasse aufweisen wie die Türkonstruktion. (Siehe ÖNORM B 3800-4 / 05.2000 „Brandverhalten von Baustoffen und Bauteilen“)
- Der den Feuerabschluss umschließende Bauteil muss während der für ihn geforderten Feuerwiderstandsdauer jene Kräfte aufnehmen, die durch den Feuerabschluss (Zarge und Türblatt) infolge ungleichmäßiger temperaturbedingter Verformungen auftreten und über die Verankerung übertragen werden.
- Bei Blockzargen und Ständerwandzargen müssen die Hohlräume im Zargenmaul und die Montagefuge satt mit Steinwolle ausgestopft oder mit einem zugelassenen Feuerschutzschaum hinterfüllt werden.
- Das bei Feuerschutztüren (meist im Türfalz) angebrachte Feuerschutzlaminat darf nicht entfernt bzw. beschädigt werden.
- Um eine ausreichende, konstruktive Verbindung zwischen Zarge und Wand hinsichtlich der im Brandfall möglichen Belastung zu gewährleisten, müssen alle vorgesehenen, bestimmungsgemäßen Befestigungselemente (Maueranker, Dübellaschen, Ständerwandbügel, etc.) an der Zarge, beim Einbau ordnungsgemäß verwendet werden.
- Die erforderlichen Befestigungselemente für die Montage der Selbstschließeinrichtung sollten im Regelfall bereits vorgesehen sein. Für nachträgliche Veränderungen an der Zarge ist die Zustimmung des Zertifikatinhabers (meist Türhersteller) einzuholen.
- Für die Ausführung mit diversen elektrischen Anbauteilen

(z.B. E-Öffner, Reedkontakte, etc.) bzw. für die nachträgliche Vorrichtung der Zarge für den Einbau dieser Komponenten ist ebenfalls die Zustimmung des Zertifikatinhabers (meist Türhersteller) einzuholen.

- Bei der Verwendung einer Zargendichtung ist die für den Einsatz in Feuerschutztüren vorgesehene Dichtung zu verwenden.

Einbau der Zarge

Der Einbau von Türen und Zargen erfolgt grundlegend gemäß der ÖNORM B 5335 „Versetzen von Türstöcken, -zargen und –blättern". Hier sind die Einbautoleranzen festgelegt.

Die unteren Distanzwinkel der Zarge sind für die Maßhaltigkeit während des Einbaues hilfreich und sollen vor dem Einbau keinesfalls entfernt werden.

Türanschlagprofile oder Distanzwinkel, die im Bodenaufbau verbleiben sollen, müssen zum Rohboden hin satt unterlegt und gegen das Durchbiegen (zB. durch Draufsteigen oder Überfahren) geschützt werden.

Bei den verwendeten Montagematerialien (Mörtel, Schnellbinderzusätze, Mineralwolle, Dübel, Silikon,...) sind die Verarbeitungshinweise der Hersteller zu beachten. Die Hinterfüllstoffe dürfen jedoch keine aggressiven (z.B. Frostschutzmittel) oder hygroskopischen (zB. Gips) Bestandteile enthalten.

Vor dem Versetzen der Zarge ist die Aufgehrichtung des Türelementes festzulegen und dementsprechend ist die Zarge zu positionieren und zu montieren. Bei Links/Rechts-verwendbaren Zargen sind die vorgestanzten Öffnungen für Falle und Riegel einzulegen.

Vor dem Einbau ist die Winkeligkeit der Zarge zu prüfen. Falls die Winkeligkeit nicht gewährleistet ist, muss durch vorsichtiges Aufstoßen des rechten oder linken Seitenteiles über Eck nachgerichtet werden (siehe Abb.)

Bei nachträglichem Einbau ist die Öffnung der vorhandenen Wand in Hinblick auf Zargenaußenmaß, Schutzkästen, eventuell vorhandene Maueranker und Bandunterkonstruktionen zu prüfen. Allenfalls vom Hersteller vorgesehene Verkabelungen (für Kabelübergang, Reedkontakt,...) sind in der Wand vorzunehmen. Notwendige Ausnehmungen im Mauerwerk sind durchzuführen. Weiters ist sicherzustellen, dass die die Zarge umgebende Wandkonstruktion mindestens die gleiche Feuerwiderstandsklasse aufweist wie das Türelement.

Die Zarge ist nach dem Meterriss bzw. der Bodeneinstandsmarkierung (OFF-Kerbe) auszurichten und festzusetzen

Montage in Gipskarton-Ständerwänden:

Die Ständerwandzargen sind mit den entsprechenden Haltebügeln zur Befestigung ausgestattet. Aufgrund der zu erwartenden Türgewichte über 25 kg inkl. Beschläge sind die Türöffnungen in jedem Fall aus 2 mm dickem U-Aussteifungsprofil (UA-Profil) herzustellen.
Die Befestigung der Zarge erfolgt, nach dem Ausrichten (wie oben beschrieben), von der Wand durch das UA-Profil in den Haltebügel. Bei jedem Haltebügel muss die Zarge mit mindestens 2 Blechschrauben Größe 4,8 mm befestigt werden.
Achtung: Bei Verwendung in Feuerschutzabschlüssen für DOMOFERM Feuerschutz-Türelementen mit Zargenausführung gem. ÖNORM B 5330-10 ist der Hohlraum im Zargenprofil vor der Montage satt mit Steinwolle zu hinterfüllen.

Bei DOMOFERM Feuerschutz-Türelementen mit einer Türblattdicke über 40 mm sind aus statischen Erfordernissen Formrohr-Unterkonstruktionen anstelle der U-Austeifungsprofile in die Ständerwand zu integrieren.
Bei anderen Türherstellern (Zertifikatsinhaber) sind die Anforderungen gemäß dessen Prüfunterlagen zu hinterfragen und einzuhalten. Um die Einbausituation der Zarge auch zu einem späteren Zeitpunkt nachvollziehen zu können ist es empfehlenswert, dies mit beiliegender „Stahlzargeneinbaubestätigung“ zu dokumentieren und diese dem Bauverantwortlichen zu übergeben.

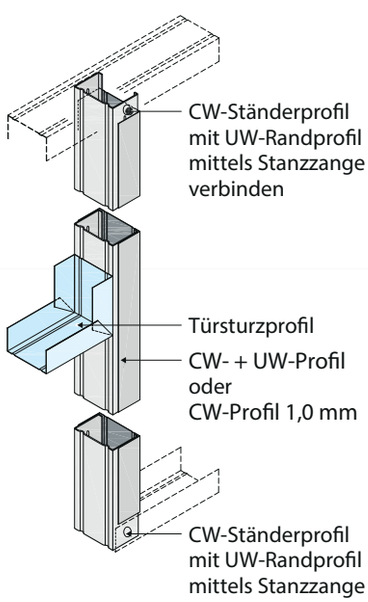

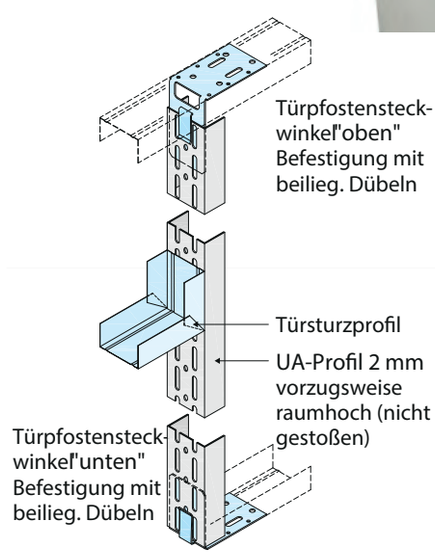

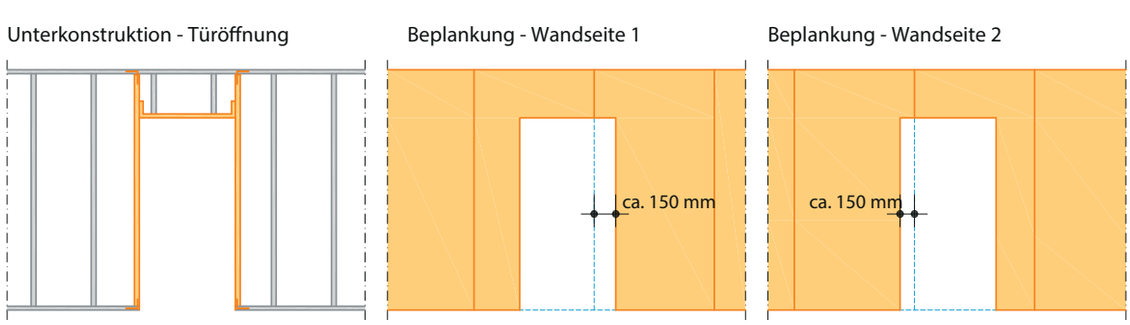

Auf Türständerprofilen bzw. in Verlängerung der Zargenholme keine Plattenstöße anordnen

Dübel- und/oder Schraubmontage in Massivwänden oder Ständerwänden mit statisch eigenständiger Unterkonstruktion:

Die Zargen sind mit den entsprechenden Dübelbohrungen DM=15mm und Dübellaschen mit Bohrungen DM=10,5mm ausgestattet. Nach dem Einbringen der Zarge in die Öffnung und dem Ausrichten (wie oben beschrieben) werden die Schraubpositionen markiert und entsprechend der für das jeweilige Mauerwerk erforderlichen Dübel und Schrauben gebohrt. Während dem Fixieren der Zarge mit den einzelnen Schrauben muss die Zarge im Bereich der Dübellasche zum Mauerwerk hin satt mit Distanzplättchen hinterfüllt werden, sodass eine Verwindung der Zargenprofile verhindert wird.
Achtung: Bei Verwendung in Feuerschutzabschlüssen für DOMOFERM-Feuerschutztüren ist sicherzustellen, dass das Zargenprofil vor der Montage und die Montagefuge nach der Montage satt mit Steinwolle ausgestopft wird. Die Montagefuge wird mit Feuerschutzsilikon geschlossen.
Bei anderen Türherstellern (Zertifikatsinhaber) sind die Anforderungen gemäß dessen Prüfunterlagen zu hinterfragen und einzuhalten. Um die Einbausituation der Zarge auch zu einem späteren Zeitpunkt nachvollziehen zu können ist es empfehlenswert, dies mit beiliegender „Stahlzargeneinbaubestätigung" zu dokumentieren und diese dem Bauverantwortlichen zu übergeben.

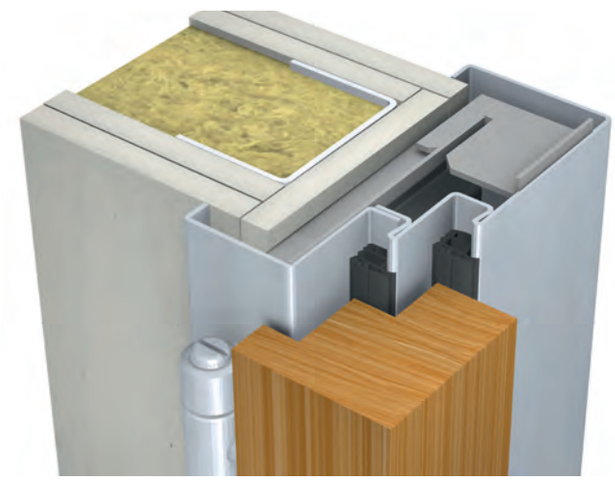

2-schalige Zarge auf UA-Profil

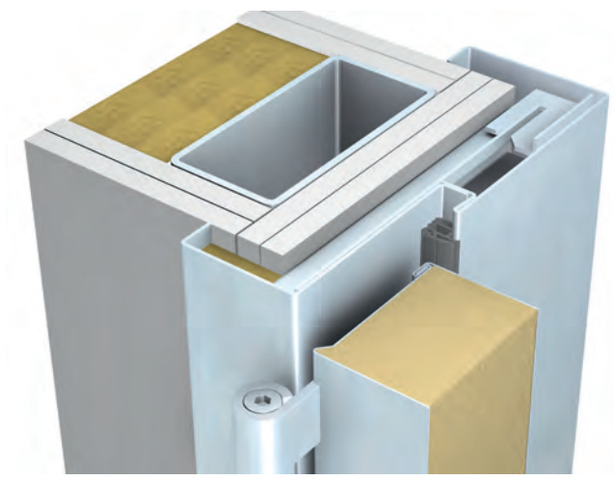

2-schalige Zarge auf Formrohr

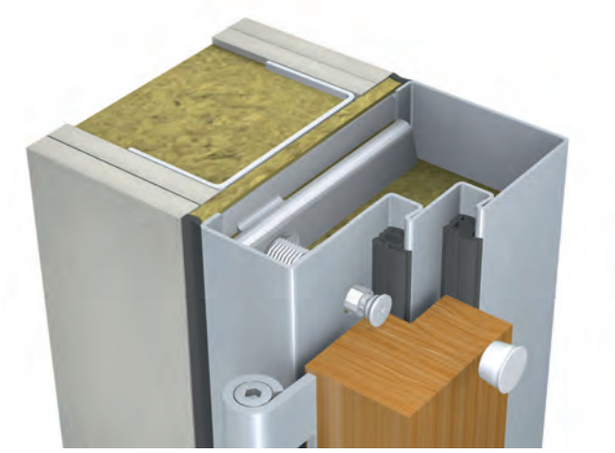

Blockzarge

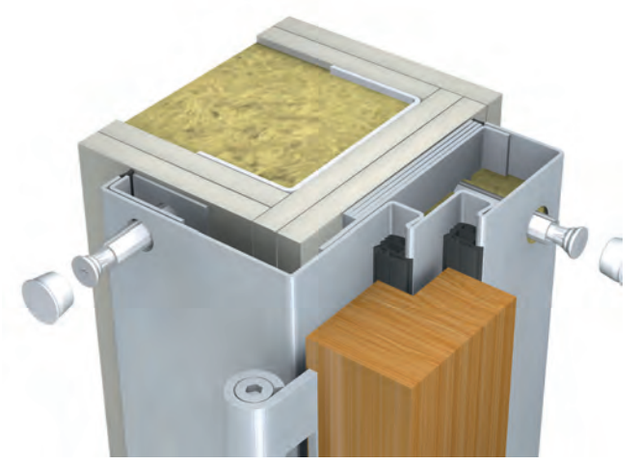

Dübeleckzarge

Grundbeschichtung, Dichtung – Hinweise zur Lackierung

Für die Durchführung von Malerarbeiten an den werkseitig grundierten Stahlzargen gilt die ÖNORM B 2230.
Entsprechend Ihrer Bestellung ist die Zarge mit fertiger Oberfläche oder mit einer Grundbeschichtung versehen. Bei Transport oder Montage entstandene schadhafte Stellen an der Grundbeschichtung sind mit Zinkhaftgrund auszubessern (VOB, Teil C, DIN 18.363, 4.1.5). Die Grundierung ist anzuschleifen (Achtung: nicht durchschleifen!) und zu reinigen. Für die Vorbehandlung des Untergrundes und die Verarbeitung der Decklacke sind die Hinweise der Lackhersteller zu beachten. Falls notwendig ist ein Testanstrich durchführen (VOB, Teil C, DIN 18.363, 4.1.9). Die DOMOFERM-Haftgrundbeschichtung stellt einen Grundschutz lt. Norm dar, welcher einer Überlackierung bedarf. Spätestens 3 Monate nach Lieferung sind ein Anstrich oder geeignete Deckanstriche aufzubringen (VOB, Teil C, DIN 18.360/3.1.14).
HINWEIS: Bei Übergrößen werden unsere verzinkten Stahlzargen ohne Haftgrund ausgeliefert. Allfällige Schweißstellen und Gehrungsschnitte sind daher mit Kaltzinkspray geschützt. Diese Zargen sind ebenfalls umgehend mit entsprechendem Deckanstrich zu versehen.

Empfohlene Decklacke:
- Wasserverdünnbare Acryl-Lacke
- Acrylat-Lacke (2-Komponenten-Autoreparatur-Lacke)

Bei Verwendung von Alkydharzlacken muss vorher ein alkydharzfreier Zwischenanstrich aufgebracht werden!

Vor dem Einlegen der Dichtung ist gegebenenfalls die Dichtungsnut zu reinigen. Die Dichtung ist dehnungsfrei zuerst in die Zargenlangteile und danach in den Zargenquerteil einzulegen. Weitere Informationen finden Sie in der firmeneigenen Dichtungsverpackung. Dichtungen dürfen nicht überlackiert werden. Nach Lackierung der Zarge und Türblatt darf die Dichtung erst eingelegt werden, wenn der Decklack vollständig ausgetrocknet ist (mind. eine Woche). Die Verarbeitungshinweise der Lackhersteller sind zu beachten.
Bei feuerhemmender Ausführung dürfen nur original DOMOFERM-Feuerschutzdichtungen (erkennbar an der schwarzen Farbe) verwendet werden. Andere Dichtungsmaterialien können zu einer Weichmacherwanderung zwischen Dichtung und Lackoberfläche führen und somit die Lackaushärtung unterbinden bzw. den Lack wieder aufweichen.
Achtung: Dichtung bei Lagerung vor Verformung und Sonnenlicht schützen.
Aggressive Lösungs-/Reinigungsmittel können zu Schäden an Grundierung und/oder Zargendichtung führen. Reinigung nur mit neutralem Netzmittel.

Reinigungs-, Wartungs- und Betriebsanleitung

Um auf Dauer eine einwandfreie Funktion zu gewährleisten, ist mind. einmal jährlich eine Kontrolle durchzuführen und festgestellte Mängel zu beseitigen.
- Dichtungskontrolle auf Funktion und Elastizität (Dichtung, Dämpfung)
- Verschleiß und Beschädigung. (Deformierungen, Befestigung)
- Reinigung nur mit Feinwaschmittel, keine mechanischen oder chemisch aggressiven Reinigungs- und Lösungsmittel verwenden (Benzin, Terpentin, Tetrachlor, ...).
- Mechanische Beschädigungen sind zu vermeiden.

Achtung: Das Offenhalten von Türen durch Aufkeilen (Einklemmen von Teilen) insbesondere im bandseitigen Falzbereich ist unzulässig, da es bei gewaltsamen Schließen zu schweren Beschädigungen des Türelements und an der Verankerung der Zarge führt. Weiters wird eine Selbstschließung der Türe verhindert!
Beim Betrieb der Türe ist darauf zu achten, dass sich keine Personen oder Tiere im Bewegungsbereich des Türflügels aufhalten. Kinder nicht unbeaufsichtigt im Türbereich verweilen lassen. Keinesfalls im Zargen und/oder Türblattfalz festhalten oder in die Schließöffnungen greifen, da dies zu erheblichen Verletzungen der Finger und Hände führen könnte.

Aufzubewahren im Bauakt:
Stahlzargen - Einbaubestätigung als Voraussetzung zur Kennzeichnung von Feuerschutz- und Rauchabschlüssen mit Holztürblättern
durch den Holztürhersteller

Für die Montage verantwortlicher Betrieb (Name, Anschrift):

.....

.....

Einbauort: (Bauvorhaben, Bauabschnitte)

.....

.....

Einbaudatum: Monat: ..... Jahr: .....

Beschreibung der Stahlzargen:

Hersteller: DOMOFERM GmbH & Co KG, 2230 Gänserndorf

Wandanschluss: Massivwand - satt mit Mörtel hinterfüllt — bitte ankreuzen

- Beton oder Ziegelmauerwerk ○
- Anderes: ..... ○

Gipskartonständerwand

- mit Steinwolle hinterfüllt ○
- mit Steinwolle und Gipsplatten hinterfüllt ○

Die Zarge ist gemäß ÖNORM B 5330 Teil 8 und Teil 10 mit einer Kennzeichnung („FH 30 DOMO“) im Zargenfalz des rechten Zargenseitenteiles versehen. ja ○ nein ○
(Diese Kennzeichnung dient lediglich als Nachweis der Normkonformität).

Bemerkungen: .....

Dichtung (Brennbarkeitsklasse): B1 ○ oder B2 ○ oder nicht vorhanden ○

oder Type/Hersteller: C 550 FH / DOMOFERM GmbH

Es wird hiermit bestätigt, dass die Montage entsprechend der Montageanleitung

des Holztürblattherstellers .....erfolgt ist.

Besonderes Augenmerk wurde dabei auf folgende feuerschutzrelevante Einbaudetails gelegt:

- Wandanschluss
- Befestigung
- Hinterfüllung
- Material der Dichtung

Für die Montage verantwortlicher Betrieb
Unterschrift / Firmenstempel

Die Vorgaben für das Wandsystem

So vielfältig wie die Architektur so sind es auch die Wandsysteme. Diese Übersicht gibt Ihnen eine einfache Übersicht welche Wandstärken für die entsprechende DOMOFERM-Türlinien an den Feuerschutz bzw. Einbruchschutz eingehalten werden müssen

Wandsystem	**ECONOMY LF531**	**UNIVERSAL TREND Ux4xx**	**UNIEVRSAL UT4xx RC2**	**UNIVERSAL UT4xx RC3**	**PRESTIGE PREMIUM Ux63x**	**PRESTIGE PREMIUM Ux69x**	**PRESTIGE PREMIUM Ux6xx RC2**	**PRESTIGE PREMIUM Ux6xx RC3**
Feuerschutz	$EI_2 30$	$EI_2 30$	$EI_2 30$	$EI_2 30$	EI230	$EI_2 90$	$EI_2 30$ / $EI_2 90$	$EI_2 30$ / $EI_2 90$
Einbruchschutz	-	-	RC2	RC3	-	-	RC2	RC3
Stahlständerbauweise ohne Dämmstoffmatte gemäß EN 1363-1								
Wanddicke	-	-	-	-	≥ 100 mm	≥ 125 mm	≥ 100 mm	≥ 100 mm
Widerstandsmoment	-	-	-	-	-	-	≥ 20 cm^3	≥ 85 cm^3
Stahlständerbauweise								
Wanddicke	≥ 75 mm	≥ 75 mm	≥ 75 mm	≥ 75 mm	≥ 75 mm	≥ 125 mm	≥ 100 mm	≥ 100 mm
Widerstandsmoment	-	-	≥ 20 cm^3	≥ 85 cm^3	-	-	≥ 20 cm^3	≥ 85 cm^3
Holzständerbauweise								
Wanddicke	-	≥ 75 mm	≥ 75 mm	≥ 75 mm	≥ 75 mm	≥ 125 mm	≥ 100 mm	≥ 100 mm
Widerstandsmoment	-	-	≥ 160 cm^3	≥ 960 cm^3	-	-	≥ 160 cm^3	≥ 960 cm^3
im Anschlußbereich an feuerschutztechnisch ummantelte Stahlbauteile								
möglich	-	■	■	■	■	■	■	■
Widerstandsmoment	-	-	≥ 20cm^3	≥ 85 cm^3	-	-	≥ 20 cm^3	≥ 85 cm^3

Das passende Wandsystem

Dies ist ein Auszug der möglichen Wanddsystme, die mit den DOMOFERM-Produkten kombiniert werden können. Die entsprechende Wandstärke ist lt. obenstehender Liste auszuwählen. Diese Aufstellung, die wir gemeinsam mit den Produkzenten mit großer Sorgfalt erstellt haben, dient nur zu Grobauswahl, Für nähere Informationen zum Wandaufbau und der technischen Spezifikationen nehmen Sie bitte mit dem Systemhersteller Kontakt auf.

Technische Änderungen und Satzfehler vorbehalten

Rigips SAINT-GOBAIN

siniat

KNAUF

fermacell

Promat

Innenwände ohne Anforderung an Feuerschutz und Einbruchhemmung

Beplankung	Hersteller	Systembe-zeichnung	Wanddicke	Aufbau	Produkte	einsetzbar	Hinweis
1-lagig beplankt einfaches Ständerwerk	B+M	W 50/75 W 75/100 W100/125	75 100 125	CW50 + 2x12,5 GKB/GKBI CW75 + 2x12,5 GKB/GKBI CW100 + 2x12,5 GKB/GKBI	Lagerzarge Maßzarge ECONOMY LF5xx UNIVERSAL UT4xx TREND US4xx PRESTIGE UT6xx PREMIUM US6xx FUSION	■ ■ ■ ■ ■ ■ ■	
2-lagig beplankt einfaches Ständerwerk	B+M	W 50/100 W 75/125 W 100/150	100 125 150	CW50 + 4x12,5 GKB/GKBI CW75 + 4x12,5 GKB/GKBI CW100 + 4x12,5 GKB/GKBI	Lagerzarge Maßzarge ECONOMY LF5xx UNIVERSAL UT4xx TREND US4xx PRESTIGE UT6xx PREMIUM US6xx FUSION	■ ■ ■ ■ ■ ■ ■ ■	
2-lagig beplankt doppeltes Ständerwerk	B+M	W 50+50/155 W 75+75/205 W 100+100/255	155 205 255	2xCW50 + 4x12,5 GKB/GKBI 2xCW75 + 4x12,5 GKB/GKBI 2xCW100 + 4x12,5 GKB/GKBI	Lagerzarge Maßzarge ECONOMY LF5xx UNIVERSAL UT4xx TREND US4xx PRESTIGE UT6xx PREMIUM US6xx FUSION	■ ■ ■ ■ ■ ■ ■ ■	
2-lagig beplankt mit innerer Trennlage doppeltes Ständerwerk	B+M	WTW 75+757220	220	2xCW75 + 4x12,5 GKB/GKBI + 1x12,5 GKB/GKBI (im Inneren)	Lagerzarge Maßzarge ECONOMY LF5xx UNIVERSAL UT4xx TREND US4xx PRESTIGE UT6xx PREMIUM US6xx FUSION	■ ■ ■ ■ ■ ■ ■ ■	Wohnungstrennwand

DOMOFERM

Beplankung	Hersteller	Systembe-zeichnung	Wanddicke	Aufbau	Produkte	einsetzbar	Hinweis
2-lagig beplankt einfaches Ständerwerk	B+M	AKP 75/125	125	CW50 + 4x12,5 GKB/GKBI + Promatect H 12	Lagerzarge Maßzarge ECONOMY LF5xx UNIVERSAL UT4xx TREND US4xx PRESTIGE UT6xx PREMIUM US6xx FUSION	■ ■ ■ ■ ■ ■ ■ ■	speziell für Alten-, Krankenund Pflegeheime entwickelt, mit Sockelhochzug
1-lagig beplankt, einfaches Ständerwerk	Fermacell	1S01-AT	75 100 125 150	CW50 + 2x12,5 Fermacell Gipsfaserplatte CW75 + 2x12,5 Fermacell Gipsfaserplatte CW100 + 2x12,5 Fermacell Gipsfaserplatte CW125 + 2x12,5 Fermacell Gipsfaserplatte	Lagerzarge Maßzarge ECONOMY LF5xx UNIVERSAL UT4xx TREND US4xx PRESTIGE UT6xx PREMIUM US6xx FUSION	■ ■ ■ ■ ■ ■ ■ ■	
2-lagig beplankt, einfaches Ständerwerk	Fermacell	1S02-AT	100 125 150 175	CW50 + 4x12,5 Fermacell Gipsfaserplatte CW75 + 4x12,5 Fermacell Gipsfaserplatte CW100 + 4x12,5 Fermacell Gipsfaserplatte CW125 + 4x12,5 Fermacell Gipsfaserplatte	Lagerzarge Maßzarge ECONOMY LF5xx UNIVERSAL UT4xx TREND US4xx PRESTIGE UT6xx PREMIUM US6xx FUSION	■ ■ ■ ■ ■ ■ ■ ■	
1-lagig beplankt, doppeltes Ständerwerk	Fermacell	1S03-AT	≥135	2xCW50 + 2x12,5 Fermacell Gipsfaserplatte	Lagerzarge Maßzarge ECONOMY LF5xx UNIVERSAL UT4xx TREND US4xx PRESTIGE UT6xx PREMIUM US6xx FUSION	- ■ ■ ■ ■ ■ ■ ■	

Beplankung	Hersteller	Systembe-zeichnung	Wanddicke	Aufbau	Produkte	einsetzbar	Hinweis
2-lagig beplankt, doppeltes Ständerwerk	Fermacell	1S04-AT	≥160	2xCW50 + 4x12,5 Fermacell Gipsfaserplatte	Lagerzarge Maßzarge ECONOMY LF5xx UNIVERSAL UT4xx TREND US4xx PRESTIGE UT6xx PREMIUM US6xx FUSION	- ■ ■ ■ ■ ■ ■ ■	
1-lagig beplankt, einfaches Ständerwerk	Knauf	W111.at	75 100 125	CW50 + 2x12,5 Knauf Bauplatte CW75 + 2x12,5 Knauf Bauplatte CW100 + 2x12,5 Knauf Bauplatte	Lagerzarge Maßzarge ECONOMY LF5xx UNIVERSAL UT4xx TREND US4xx PRESTIGE UT6xx PREMIUM US6xx FUSION	■ ■ ■ ■ ■ ■ ■ ■	
2-lagig beplankt einfaches Ständerwerk	Knauf	W112.at	100 125 150	CW50 + 4x12,5 Knauf Bauplatte CW75 + 4x12,5 Knauf Bauplatte CW100 + 4x12,5 Knauf Bauplatte	Lagerzarge Maßzarge ECONOMY LF5xx UNIVERSAL UT4xx TREND US4xx PRESTIGE UT6xx PREMIUM US6xx FUSION	■ ■ ■ ■ ■ ■ ■ ■	
3-lagig beplankt einfaches Ständerwerk	Knauf	W113.at	125 150 175	CW50 + 6x12,5 Knauf Bauplatte CW75 + 6x12,5 Knauf Bauplatte CW100 + 6x12,5 Knauf Bauplatte	Lagerzarge Maßzarge ECONOMY LF5xx UNIVERSAL UT4xx TREND US4xx PRESTIGE UT6xx PREMIUM US6xx FUSION	■ ■ ■ ■ ■ ■ ■ ■	

Beplankung	Hersteller	Systembe-zeichnung	Wanddicke	Aufbau	Produkte	einsetzbar	Hinweis
2-lagig beplankt doppeltes Ständerwerk	Knauf	W116.at	≥155	2xCW50 + 4x12,5 Knauf Bauplatte 2xCW75 + 4x12,5 Knauf Bauplatte 2xCW100 + 4x12,5 Knauf Bauplatte	Lagerzarge Maßzarge ECONOMY LF5xx UNIVERSAL UT4xx TREND US4xx PRESTIGE UT6xx PREMIUM US6xx FUSION	■ ■ ■ ■ ■ ■ ■ ■	Installationswand (ganz selten mit Tür)
1-lagig beplankt doppeltes Ständerwerk	Knauf	W116.at	≥141	2xCW50 + 4x12,5 Knauf Diamant 2xCW75 + 4x12,5 Knauf Diamant 2xCW100 + 4x12,5 Knauf Diamant	Lagerzarge Maßzarge ECONOMY LF5xx UNIVERSAL UT4xx TREND US4xx PRESTIGE UT6xx PREMIUM US6xx FUSION	■ ■ ■ ■ ■ ■ ■ ■	Installationswand (ganz selten mit Tür)
1-lagig beplankt einfaches Ständerwerk	Rigips	MW11RB	75 100 125	CW50 + 2x12,5 Rigips Bauplatte RB bzw RBI CW75 + 2x12,5 Rigips Bauplatte RB bzw RBI CW100 + 2x12,5 Rigips Bauplatte RB bzw RBI	Lagerzarge Maßzarge ECONOMY LF5xx UNIVERSAL UT4xx TREND US4xx PRESTIGE UT6xx PREMIUM US6xx FUSION	■ ■ ■ ■ ■ ■ ■ ■	
1-lagig beplankt einfaches Ständer-werk	Rigips	MW11RB	75 100 125	CW50 + 2x12,5 Rigips Bauplatte RB bzw RBI CW75 + 2x12,5 Rigips Bauplatte RB bzw RBI CW100 + 2x12,5 Rigips Bauplatte RB bzw RBI	Lagerzarge Maßzarge ECONOMY LF5xx UNIVERSAL UT4xx TREND US4xx PRESTIGE UT6xx PREMIUM US6xx FUSION	■ ■ ■ ■ ■ ■ ■ ■	Installationswand (ganz selten mit Tür)

Beplankung	Hersteller	Systembe-zeichnung	Wanddicke	Aufbau	Produkte	einsetzbar	Hinweis
1-lagig beplankt einfaches Ständerwerk	Siniat	SW11	75 100 125	1xCW50 + 2x12,5 Siniat LaGyp 1xCW75 + 2x12,5 Siniat LaGyp 1xCW100 + 2x12,5 Siniat LaGyp	Lagerzarge Maßzarge ECONOMY LF5xx UNIVERSAL UT4xx TREND US4xx PRESTIGE UT6xx PREMIUM US6xx FUSION	■ ■ ■ ■ ■ ■ ■ ■	Installationswand (ganz selten mit Tür)
2-lagig beplankt einfaches Ständer-werk	Siniat	SW12	100 125 150	1xCW50 + 2x12,5 Siniat LaGyp 1xCW75 + 2x12,5 Siniat LaGyp 1xCW100 + 2x12,5 Siniat LaGyp	Lagerzarge Maßzarge ECONOMY LF5xx UNIVERSAL UT4xx TREND US4xx PRESTIGE UT6xx PREMIUM US6xx FUSION	■ ■ ■ ■ ■ ■ ■ ■	Installationswand (ganz selten mit Tür)
2-lagig beplankt doppeltes Ständerwerk	Siniat	SW12	155 205 255	2xCW50 + 4x12,5 Siniat LaGyp 2xCW75 + 4x12,5 Siniat LaGyp 2xCW100 + 4x12,5 Siniat LaGyp	Lagerzarge Maßzarge ECONOMY LF5xx UNIVERSAL UT4xx TREND US4xx PRESTIGE UT6xx PREMIUM US6xx FUSION	■ ■ ■ ■ ■ ■ ■ ■	Installationswand (ganz selten mit Tür)

Innenwände mit FH

	Hersteller	Systembe-zeichnung	Feuerschutz	Wanddicke	Aufbau	Türsystem	Feuerschutz $EI_2 30$	Feuerschutz $EI_2 90$	Hinweis
1-lagig beplankt einfaches Ständerwerk	B+M	W 50/75 W 75/100 W 100/125	EI30	75 100 125	CW50 + 2x12,5 GKF/GKFI CW75 + 2x12,5 GKF/GKFI CW100 + 2x12,5 GKF/GKFI	Lagerzarge Maßzarge ECONOMY LF5xx UNIVERSAL UT4xx TREND US4xx PRESTIGE UT6xx PREMIUM US6xx FUSION	■ ■ ■ ■ ■ ■ ■ ■	- - - - - - - -	
2-lagig beplankt einfaches Ständerwerk	B+M	W 50/100 W 75/125 W 100/150	EI30	100 125 150	CW50 + 4x12,5 GKF/GKFI CW75 + 4x12,5 GKF/GKFI CW100 + 4x12,5 GKF/GKFI	Lagerzarge Maßzarge ECONOMY LF5xx UNIVERSAL UT4xx TREND US4xx PRESTIGE UT6xx PREMIUM US6xx FUSION	■ ■ ■ ■ ■ ■ ■ ■	- - - - - - - -	
2-lagig beplankt doppeltes Ständerwerk	B+M	W 50+50/155 W 75+75/205 W 100+100/255	EI30	155 205 255	2xCW50 + 4x12,5 GKF/GKFI 2xCW75 + 4x12,5 GKF/GKFI 2xCW100 + 4x12,5 GKF/GKFI	Lagerzarge Maßzarge ECONOMY LF5xx UNIVERSAL UT4xx TREND US4xx PRESTIGE UT6xx PREMIUM US6xx FUSION	■ ■ ■ ■ ■ ■ ■ ■	- - - - - - - -	
2-lagig beplankt doppeltes Ständerwerk mit innerer Trennlage	B+M	WTW 75+75/220	EI30	220	2xCW75 + 5x12,5 GKF/GKFI	Lagerzarge Maßzarge ECONOMY LF5xx UNIVERSAL UT4xx TREND US4xx PRESTIGE UT6xx PREMIUM US6xx FUSION	■ ■ ■ ■ ■ ■ ■ ■	- - - - - - - -	Wohnungstrennwand

	Hersteller	Systembe-zeichnung	Feuerschutz	Wanddicke	Aufbau	Türsystem	Feuerschutz $EI_2$30	Feuerschutz $EI_2$90	Hinweis
2-lagig beplankt einfaches Ständerwerk	B+M	AKP 75/125	EI30	125	CW50 + 4x12,5 GKF/GKFI + Promatect H 12	Lagerzarge	■	-	speziell für Alten-, Kranken- und Pflege-heime entwickelt, mit Sockelhochzug
						Maßzarge	■	-	
						ECONOMY LF5xx	■	-	
						UNIVERSAL UT4xx	■	-	
						TREND US4xx	■	-	
						PRESTIGE UT6xx	■	-	
						PREMIUM US6xx	■	-	
						FUSION	■	-	
2-lagig beplankt einfaches Ständerwerk	B+M	W 50/100 W 75/125 W 100/150	EI60	100 125 150	CW50 + 4x12,5 GKF/GKFI CW75 + 4x12,5 GKF/GKFI CW100 + 4x12,5 GKF/GKFI	Lagerzarge	■	-	
						Maßzarge	■	-	
						ECONOMY LF5xx	■	-	
						UNIVERSAL UT4xx	■	-	
						TREND US4xx	■	-	
						PRESTIGE UT6xx	■	-	
						PREMIUM US6xx	■	-	
						FUSION	■	-	
2-lagig beplankt doppeltes Ständerwerk	B+M	W 50+50/155 W 75+75/205 100+100/255	EI60	155 205 255	2xCW50 + 4x12,5 GKF/GKFI 2xCW75 + 4x12,5 GKF/GKFI 2xCW100 + 4x12,5 GKF/GKFI	Lagerzarge	-	-	
						Maßzarge	-	■	
						ECONOMY LF5xx	-	-	
						UNIVERSAL UT4xx	-	-	
						TREND US4xx	-	-	
						PRESTIGE UT6xx	-	■	
						PREMIUM US6xx	-	■	
						FUSION	-	-	
2-lagig beplankt doppeltes Ständerwerk mit innerer Trennlage	B+M	WTW 75+75/220	EI60	220	2xCW75 + 5x12,5 GKF/GKFI	Lagerzarge	-	-	Wohnungstrennwand
						Maßzarge	-	■	
						ECONOMY LF5xx	-	-	
						UNIVERSAL UT4xx	-	-	
						TREND US4xx	-	-	
						PRESTIGE UT6xx	-	■	
						PREMIUM US6xx	-	■	
						FUSION	-	-	

	Hersteller	Systembe-zeichnung	Feuerschutz	Wanddicke	Aufbau	Türsystem	Feuerschutz $EI_2$30	Feuerschutz $EI_2$90	Hinweis
2-lagig beplankt einfaches Ständerwerk	B+M	AKP 75/125	EI30	125	CW50 + 4x12,5 GKF/GKFI + Promatect H 12	Lagerzarge	-	-	speziell für Alten-, Kranken- und Pflege-heime entwickelt, mit Sockelhochzug
						Maßzarge	-	■	
						ECONOMY LF5xx	-	-	
						UNIVERSAL UT4xx	-	-	
						TREND US4xx	-	-	
						PRESTIGE UT6xx	-	■	
						PREMIUM US6xx	-	■	
						FUSION	-	-	
2-lagig beplankt einfaches Ständerwerk	B+M	W 50/100 W 75/125 W 100/150	EI90	100 125 150	CW50 + 4x12,5 GKF/GKFI CW75 + 4x12,5 GKF/GKFI CW100 + 4x12,5 GKF/GKFI	Lagerzarge	-	-	
						Maßzarge	-	■	
						ECONOMY LF5xx	-	-	
						UNIVERSAL UT4xx	-	-	
						TREND US4xx	-	-	
						PRESTIGE UT6xx	-	■	
						PREMIUM US6xx	-	■	
						FUSION	-	-	
2-lagig beplankt doppeltes Ständerwerk	B+M	W 50+50/155 W 75+75/205 W 100+100/255	EI90	155 205 255	2xCW50 + 4x12,5 GKF/GKFI 2xCW75 + 4x12,5 GKF/GKFI 2xCW100 + 4x12,5 GKF/GKFI	Lagerzarge	-	-	
						Maßzarge	-	■	
						ECONOMY LF5xx	-	-	
						UNIVERSAL UT4xx	-	-	
						TREND US4xx	-	-	
						PRESTIGE UT6xx	-	■	
						PREMIUM US6xx	-	■	
						FUSION	-	-	
2-lagig beplankt doppeltes Ständerwerk mit innerer Trennlage	B+M	WTW 75+75/220	EI60	220	2xCW75 + 5x12,5 GKF/GKFI	Lagerzarge	-	-	Wohnungstrennwand
						Maßzarge	-	■	
						ECONOMY LF5xx	-	-	
						UNIVERSAL UT4xx	-	-	
						TREND US4xx	-	-	
						PRESTIGE UT6xx	-	■	
						PREMIUM US6xx	-	■	
						FUSION	-	-	

	Hersteller	Systembe-zeichnung	Feuerschutz	Wanddicke	Aufbau	Türsystem	Feuerschutz EI_2 30	Feuerschutz EI_2 90	Hinweis
2-lagig beplankt einfaches Ständerwerk	B+M	AKP 75/125	EI90	125	CW50 + 4x12,5 GKF/GKFI + Promatect H12	Lagerzarge	-	-	speziell für Alten-, Kranken- und Pflege-heime entwickelt, mit Sockelhochzug
						Maßzarge	-	■	
						ECONOMY LF5xx	-	-	
						UNIVERSAL UT4xx	-	-	
						TREND US4xx	-	-	
						PRESTIGE UT6xx	-	■	
						PREMIUM US6xx	-	■	
						FUSION	-	-	
1-lagig beplankt einfaches Ständerwerk	Fermacell	1S11	EI30	75	1xCW50 + 2x12,5 FermacellGipsfaserplatte	Lagerzarge	■	-	
						Maßzarge	■	-	
						ECONOMY LF5xx	■	-	
						UNIVERSAL UT4xx	■	-	
						TREND US4xx	■	-	
						PRESTIGE UT6xx	■	-	
						PREMIUM US6xx	■	-	
						FUSION	■	-	
1-lagig beplankt einfaches Ständerwerk	Fermacell	1S15	EI30	75 100 125 150	1xCW50 + 2x12,5 Fermacell Gipsfaserplatte 1xCW75 + 2x12,5 Fermacell Gipsfaserplatte 1xCW100 + 2x12,5 Fermacell Gipsfaserplatte 1xCW125 + 2x12,5 Fermacell Gipsfaserplatte	Lagerzarge	■	-	
						Maßzarge	■	-	
						ECONOMY LF5xx	■	-	
						TREND US4xx	■	-	
						UNIVERSAL UT4xx	■	-	
						PRESTIGE UT6xx	■	-	
						PREMIUM US6xx	■	-	
						FUSION	■	-	
1-lagig beplankt einfaches Ständerwerk	Fermacell	1S14 H_2O	EI30	100 125	1xCW75 + 2x12,5 Fermacell Powerpanel H2O 1xCW100 + 2x12,5 Fermacell Powerpanel H2O	Lagerzarge	■	-	
						Maßzarge	■	-	
						ECONOMY LF5xx	■	-	
						TREND US4xx	■	-	
						UNIVERSAL UT4xx	■	-	
						PRESTIGE UT6xx	■	-	
						PREMIUM US6xx	■	-	
						FUSION	■	-	

	Hersteller	Systembe-zeichnung	Feuerschutz	Wanddicke	Aufbau	Türsystem	Feuerschutz $EI_2$30	Feuerschutz $EI_2$90	Hinweis
1-lagig beplankt einfaches Ständerwerk	Fermacell	1S21	EI60	75 100 125	1xCW50 + 2x12,5 Fermacell Gipsfaserplatte 1xCW75 + 2x12,5 Fermacell Gipsfaserplatte 1xCW100 + 2x12,5 Fermacell Gipsfaserplatte	Lagerzarge Maßzarge ECONOMY LF5xx TREND US4xx UNIVERSAL UT4xx PRESTIGE UT6xx PREMIUM US6xx FUSION	■ ■ ■ ■ ■ ■ ■ ■	- ■ - - - ■ ■ -	
2-lagig beplankt einfaches Ständerwerk	Fermacell	1S22	EI60	90 115 140 165	1xCW50 + 4x10 Fermacell Gipsfaserplatte 1xCW75 + 4x10 Fermacell Gipsfaserplatte 1xCW100 + 4x10 Fermacell Gipsfaserplatte 1xCW125 + 4x10 Fermacell Gipsfaserplatte	Lagerzarge Maßzarge ECONOMY LF5xx TREND US4xx UNIVERSAL UT4xx PRESTIGE UT6xx PREMIUM US6xx FUSION	■ ■ ■ ■ ■ ■ ■ ■	- ■ - - - ■ ■ -	Dämmstoff nicht erforderlich
2-lagig beplankt einfaches Ständerwerk	Fermacell	1S31	EI90	125 150 175*	1xCW75 + 4x12,5 Fermacell Gipsfaserplatte 1xCW100 + 4x12,5 Fermacell Gipsfaserplatte 1xCW125 + 4x12,5 Fermacell Gipsfaserplatte	Lagerzarge Maßzarge ECONOMY LF5xx TREND US4xx UNIVERSAL UT4xx PRESTIGE UT6xx PREMIUM US6xx FUSION	- - - - - - - -	- ■ - - - ■ ■ -	
2-lagig beplankt einfaches Ständerwerk	Fermacell	1S31	EI90	120 145 170	1xCW75 + 2x12,5+2x10 Fermacell Gipsfaserplatte 1xCW100 + 2x12,5+2x10 Fermacell Gipsfaserplatte 1xCW125 + 2x12,5+2x10 Fermacell Gipsfaserplatte	Lagerzarge Maßzarge ECONOMY LF5xx TREND US4xx UNIVERSAL UT4xx PRESTIGE UT6xx PREMIUM US6xx FUSION	- - - - - - - -	- ■ - - - ■ ■ -	

	Hersteller	Systembe-zeichnung	Feuerschutz	Wanddicke	Aufbau	Türsystem	Feuerschutz EI_2 30	Feuerschutz EI_2 90	Hinweis
1-lagig beplankt einfaches Ständerwerk	Fermacell	1S33	EI90	111 125 136	1xCW75 + 2x18 Fermacell Gipsfaserplatte 1xCW89 + 2x18 Fermacell Gipsfaserplatte 1xCW100 + 2x18 Fermacell Gipsfaserplatte	Lagerzarge Maßzarge ECONOMY LF5xx TREND US4xx UNIVERSAL UT4xx PRESTIGE UT6xx PREMIUM US6xx FUSION	- - - - - - - -	- ■ - - - ■ ■ -	
2-lagig beplankt einfaches Ständerwerk	Fermacell	1S31 A1	EI90	90 115 140 145	1xCW50 + 4x10 Fermacell Firepanel A1 1xCW75 + 4x10 Fermacell Firepanel A1 1xCW100 + 4x10 Fermacell Firepanel A1 1xCW125 + 4x10 Fermacell Firepanel A1	Lagerzarge Maßzarge ECONOMY LF5xx TREND US4xx UNIVERSAL UT4xx PRESTIGE UT6xx PREMIUM US6xx FUSION	- - - - - - - -	- ■ - - - ■ ■ -	ohne Dämmstoff
2-lagig beplankt einfaches Ständerwerk	Fermacell	1S32 H_2O	EI90	125 150	1xCW75 + 4x12,5 Fermacell Powerpanel H2O 1xCW100 + 4x12,5 Fermacell Powerpanel H2O	Lagerzarge Maßzarge ECONOMY LF5xx TREND US4xx UNIVERSAL UT4xx PRESTIGE UT6xx PREMIUM US6xx FUSION	- - - - - - - -	- ■ - - - ■ ■ -	
2-lagig beplankt doppeltes Ständerwerk	Fermacell	1S32 AT	EI90	≥160 125 150	2xCW50 + 4x10 Fermacell Gipsfaserplatte + 1x10 Fermacell Gipsfaserplatte (im Inneren) (auch mit CW75, 100, 125)	Lagerzarge Maßzarge ECONOMY LF5xx TREND US4xx UNIVERSAL UT4xx PRESTIGE UT6xx PREMIUM US6xx FUSION	- - - - - - - -	- ■ - - - ■ ■ -	Wohnungstrennwnd

	Hersteller	Systembe-zeichnung	Feuerschutz	Wanddicke	Aufbau	Türsystem	Feuerschutz $EI_2$30	Feuerschutz $EI_2$90	Hinweis
1-lagig beplankt einfaches Ständerwerk	Fermacell	1S33 H20	EI90	100 125 150 175	1xCW50 + 2x12,5 Fermacell Gipsfaserplatte + 2c12,5 Fermacell Powerpanel H2O 1xCW100 + 2x12,5+2x10 Fermacell Gipsfaserplatte + 2c12,5 Fermacell Powerpanel H2O 1xCW125 + 2x12,5+2x10 Fermacell Gipsfaserplatte + 2c12,5 Fermacell Powerpanel H2O	Lagerzarge Maßzarge ECONOMY LF5xx TREND US4xx UNIVERSAL UT4xx PRESTIGE UT6xx PREMIUM US6xx FUSION	- - - - - - - -	- ■ - - - ■ ■ -	
2-lagig beplankt einfaches Ständerwerk	Fermacell	1S41	EI120	125 150 175	1xCW50 + 4x12,5 Fermacell Gipsfaserplatte 1xCW75 + 4x12,5 Fermacell Gipsfaserplatte 1xCW100 + 4x12,5 Fermacell Gipsfaserplatte	Lagerzarge Maßzarge ECONOMY LF5xx TREND US4xx UNIVERSAL UT4xx PRESTIGE UT6xx PREMIUM US6xx FUSION	- - - - - - - -	- ■ - - - ■ ■ -	mit Dämmstoff
2-lagig beplankt einfaches Ständerwerk	Fermacell	1S41 A1	EI120	125 150 175	1xCW75 + 4x12,5 Fermacell Firepanel A1 1xCW100 + 4x12,5 Fermacell Firepanel A1 1xCW125 + 4x12,5 Fermacell Firepanel A1	Lagerzarge Maßzarge ECONOMY LF5xx TREND US4xx UNIVERSAL UT4xx PRESTIGE UT6xx PREMIUM US6xx FUSION	- - - - - - - -	- ■ - - - ■ ■ -	auch ohne Dämmstoff zugelassen
2-lagig beplankt einfaches Ständerwerk	Fermacell	1S42 H_2O	EI120	125 150	1xCW75 + 2x12,5 Fermacell Powerpanel H2O + 1x12,5 Fermacell Gipsfaserplatte 1xCW100 + 2x12,5 Fermacell Powerpanel H2O + 1x12,5 Fermacell Gipsfaserplatte	Lagerzarge Maßzarge ECONOMY LF5xx TREND US4xx UNIVERSAL UT4xx PRESTIGE UT6xx PREMIUM US6xx FUSION	- - - - - - - -	- ■ - - - ■ ■ -	

	Hersteller	Systembe-zeichnung	Feuerschutz	Wanddicke	Aufbau	Türsystem	Feuerschutz EI_2 30	Feuerschutz EI_2 90	Hinweis
2-lagig beplankt einfaches Ständerwerk	Fermacell	1S41 AE	EI120	110	1xCW40 + 4x15 Fermacell AESTUVER Brandschutzplatte	Lagerzarge	-	-	
						Maßzarge	-	■	
						ECONOMY LF5xx	-	-	
						TREND US4xx	-	-	
						UNIVERSAL UT4xx	-	-	
						PRESTIGE UT6xx	-	■	
						PREMIUM US6xx	-	■	
						FUSION	-	-	
1-lagig beplankt einfaches Ständerwerk	Knauf	W111.at	EI30	75 100 125	1xCW50 + 2x12,5 Knauf Feuerschutzplatte/Diamant/Silent-board/Drystar 1xCW75 + 2x12,5 Knauf Feuerschutzplatte/Diamant/Silent-board/Drystar 1xCW100 + 2x12,5 Knauf Feuerschutzplatte/Diamant/Silent-board/Drystar	Lagerzarge	■	-	gängiges Innenwand-system
						Maßzarge	■	-	
						ECONOMY LF5xx	■	-	
						TREND US4xx	■	-	
						UNIVERSAL UT4xx	■	-	
						PRESTIGE UT6xx	■	-	
						PREMIUM US6xx	■	-	
						FUSION	■	-	
1-lagig beplankt einfaches Ständerwerk	Knauf	W111.at	EI30	80 105 130	1xCW50 + 2x15 Knauf Diamant 1xCW75 + 2x15 Knauf Diamant 1xCW100 + 2x15 Knauf Diamant	Lagerzarge	■	-	
						Maßzarge	■	-	
						ECONOMY LF5xx	■	-	
						TREND US4xx	■	-	
						UNIVERSAL UT4xx	■	-	
						PRESTIGE UT6xx	■	-	
						PREMIUM US6xx	■	-	
						FUSION	■	-	
2-lagig beplankt einfaches Ständerwerk	Knauf	W112.at	EI90	100 125 150	1xCW50 + 4x12,5 Knauf Feuerschutzplatte/Diamant 1xCW75 + 4x12,5 Knauf Feuerschutzplatte/Diamant 1xCW100 + 4x12,5 Knauf Feuerschutzplatte/Diamant	Lagerzarge	-	-	gängiges Innenwand-system im Officebe-reich
						Maßzarge	-	■	
						ECONOMY LF5xx	-	-	
						TREND US4xx	-	-	
						UNIVERSAL UT4xx	-	-	
						PRESTIGE UT6xx	-	■	
						PREMIUM US6xx	-	■	
						FUSION	-	-	

	Hersteller	Systembe-zeichnung	Feuerschutz	Wanddicke	Aufbau	Türsystem	Feuerschutz $EI_2$30	Feuerschutz $EI_2$90	Hinweis
2-lagig beplankt einfaches Ständerwerk	Knauf	W112.at	EI90	100 125 150	1xCW50 + 2x12,5 Knauf Silentboard + 2x12,5 Knauf Diamant 1xCW75 + 2x12,5 Knauf Silentboard + 2x12,5 Knauf Diamant 1xCW100 + 2x12,5 Knauf Silentboard + 2x12,5 Knauf Dia-mant	Lagerzarge Maßzarge ECONOMY LF5xx TREND US4xx UNIVERSAL UT4xx PRESTIGE UT6xx PREMIUM US6xx FUSION	- - - - - - - -	- ■ - - - ■ ■ -	
2-lagig beplankt einfaches Ständerwerk	Knauf	W112.at	EI90	100 125 150	1xCW50 + 2x12,5 Knauf Feuerschutzplatte + 2x12,5 Knauf Diamant 1xCW75 + 2x12,5 Knauf Feuerschutzplatte + 2x12,5 Knauf Diamant 1xCW100 + 2x12,5 Knauf Feuerschutzplatte + 2x12,5 Knauf Diamant	Lagerzarge Maßzarge ECONOMY LF5xx TREND US4xx UNIVERSAL UT4xx PRESTIGE UT6xx PREMIUM US6xx FUSION	- - - - - - - -	- ■ - - - ■ ■ -	
3-lagig beplankt einfaches Ständerwerk	Knauf	W113.at	EI90	125 150 175	1xCW50 + 6x12,5 Knauf Feuerschutzplatte/Diamant 1xCW75 + 6x12,5 Knauf Feuerschutzplatte/Diamant 1xCW100 + 6x12,5 Knauf Feuerschutzplatte/Diamant	Lagerzarge Maßzarge ECONOMY LF5xx TREND US4xx UNIVERSAL UT4xx PRESTIGE UT6xx PREMIUM US6xx FUSION	- - - - - - - -	- ■ - - - ■ ■ -	bei hohen Schall-schutzanforderung bzw. hohen Wänden
3-lagig beplankt einfaches Ständerwerk	Knauf	W113.at	EI90	125 150 175	1xCW50 + 4x12,5 Knauf Silentboard + 2x12,5 Knauf Diamant 1xCW75 + 4x12,5 Knauf Silentboard + 2x12,5 Knauf Diamant 1xCW100 + 4x12,5 Knauf Silentboard + 2x12,5 Knauf Dia-mant	Lagerzarge Maßzarge ECONOMY LF5xx TREND US4xx UNIVERSAL UT4xx PRESTIGE UT6xx PREMIUM US6xx FUSION	- - - - - - - -	- ■ - - - ■ ■ -	bei hohen Schall-schutzanforderung bzw. hohen Wänden

	Hersteller	Systembe-zeichnung	Feuerschutz	Wanddicke	Aufbau	Türsystem	Feuerschutz EI_2 30	Feuerschutz EI_2 90	Hinweis
2-lagig beplankt doppeltes Ständerwerk	Knauf	W115.at	EI90	155 205 255	2xCW50 + 4x12,5 Knauf Feuerschutzplatte/Diamant 2xCW75 + 4x12,5 Knauf Feuerschutzplatte/Diamant 2xCW100 + 4x12,5 Knauf Feuerschutzplatte/Diamant	Lagerzarge Maßzarge ECONOMY LF5xx TREND US4xx UNIVERSAL UT4xx PRESTIGE UT6xx PREMIUM US6xx FUSION	- - - - - - - -	- ■ - - - ■ ■ -	bei hohen Schall-schutzanforderung bzw. hohen Wänden
2-lagig beplankt doppeltes Ständerwerk	Knauf	W115.at	EI90	155 205 255	2xCW50 + 2x12,5 Knauf Feuerschutzplatte + 2x12,5 Knauf Diamant 2xCW75 + 2x12,5 Knauf Feuerschutzplatte + 2x12,5 Knauf Diamant 2xCW100 + 2x12,5 Knauf Feuerschutzplatte + 2x12,5 Knauf Diamant	Lagerzarge Maßzarge ECONOMY LF5xx TREND US4xx UNIVERSAL UT4xx PRESTIGE UT6xx PREMIUM US6xx FUSION	- - - - - - - -	- ■ - - - ■ ■ -	bei hohen Schall-schutzanforderung bzw. hohen Wänden
2-lagig beplankt doppeltes Ständerwerk	Knauf	W115.at	EI90	155	2xCW50 + 2x12,5 Knauf Silentboard + 2x12,5 Knauf Diamant	Lagerzarge Maßzarge ECONOMY LF5xx TREND US4xx UNIVERSAL UT4xx PRESTIGE UT6xx PREMIUM US6xx FUSION	- - - - - - - -	- ■ - - - ■ ■ -	Wohnungstrennwand
2-lagig beplankt doppeltes Ständerwerk	Knauf	W115W.at	EI90	165	2xCW50 + 1x12,5 Knauf Feuerschutzplatte (im Inneren) + 2x12,5 Knauf Silentboard + 2x12,5 Knauf Diamant	Lagerzarge Maßzarge ECONOMY LF5xx TREND US4xx UNIVERSAL UT4xx PRESTIGE UT6xx PREMIUM US6xx FUSION	- - - - - - - -	- ■ - - - ■ ■ -	Wohnungstrennwand

DOMOFERM

	Hersteller	Systembe-zeichnung	Feuerschutz	Wanddicke	Aufbau	Türsystem	Feuerschutz $EI_2$30	Feuerschutz $EI_2$90	Hinweis
2-lagig beplankt doppeltes Ständerwerk	Knauf	W115W.at	EI90	165	2xCW50 + 1x12,5 Knauf Feuerschutzplatte (im Inneren) + 4x12,5 Knauf Silentboard	Lagerzarge	-	-	Wohnungstrennwand
						Maßzarge	-	■	
						ECONOMY LF5xx	-	-	
						TREND US4xx	-	-	
						UNIVERSAL UT4xx	-	-	
						PRESTIGE UT6xx	-	■	
						PREMIUM US6xx	-	■	
						FUSION	-	-	
2-lagig beplankt doppeltes Ständerwerk	Knauf	W115W.at	EI90	215	2xCW75 + 1x12,5 Knauf Feuerschutzplatte (im Inneren) + 4x12,5 Knauf Feuerschutzplatte	Lagerzarge	-	-	Wohnungstrennwand
						Maßzarge	-	■	
						ECONOMY LF5xx	-	-	
						TREND US4xx	-	-	
						UNIVERSAL UT4xx	-	-	
						PRESTIGE UT6xx	-	■	
						PREMIUM US6xx	-	■	
						FUSION	-	-	
2-lagig beplankt doppeltes Ständerwerk	Knauf	W116.at	EI90	≥155	2xCW50 + 4x12,5 Knauf Feuerschutzplatte/Diamant	Lagerzarge	-	-	Installationswand (ganz selten mit Tür)
						Maßzarge	-	■	
						ECONOMY LF5xx	-	-	
						TREND US4xx	-	-	
						UNIVERSAL UT4xx	-	-	
						PRESTIGE UT6xx	-	■	
						PREMIUM US6xx	-	■	
						FUSION	-	-	
1-lagig beplankt einfaches Ständerwerk	Rigips	MW11RF	EI30	75 100 125	1xCW50 + 2x12,5 Rigips Feuerschutzplatte RF bzw RFI 1xCW75 + 2x12,5 Rigips Feuerschutzplatte RF bzw RFI 1xCW100 + 2x12,5 Rigips Feuerschutzplatte RF bzw RFI	Lagerzarge	■	-	gängiges Innenwand-system
						Maßzarge	■	-	
						ECONOMY LF5xx	■	-	
						TREND US4xx	■	-	
						UNIVERSAL UT4xx	■	-	
						PRESTIGE UT6xx	■	-	
						PREMIUM US6xx	■	-	
						FUSION	■	-	

	Hersteller	Systembe-zeichnung	Feuerschutz	Wanddicke	Aufbau	Türsystem	Feuerschutz $EI_2$30	Feuerschutz $EI_2$90	Hinweis
1-lagig beplankt einfaches Ständerwerk	Rigips	MW11DL	EI30	75 100 125	1xCW50 + 2x12,5 Rigips Duraline bzw. Duraline imprägniert 1xCW75 + 2x12,5 Rigips Duraline bzw. Duraline imprägniert 1xCW100 + 2x12,5 Rigips Duraline bzw. Duraline imprägniert	Lagerzarge Maßzarge ECONOMY LF5xx TREND US4xx UNIVERSAL UT4xx PRESTIGE UT6xx PREMIUM US6xx FUSION	■ ■ ■ ■ ■ ■ ■ ■	- - - - - - - -	
1-lagig beplankt einfaches Ständerwerk	Rigips	MW11DL	EI30	80 105 130	1xCW50 + 2x15 Rigips Duraline bzw. Duraline imprägniert 1xCW75 + 2x15 Rigips Duraline bzw. Duraline imprägniert 1xCW100 + 2x15 Rigips Duraline bzw. Duraline imprägniert	Lagerzarge Maßzarge ECONOMY LF5xx TREND US4xx UNIVERSAL UT4xx PRESTIGE UT6xx PREMIUM US6xx FUSION	■ ■ ■ ■ ■ ■ ■ ■	- - - - - - - -	
1-lagig beplankt einfaches Ständerwerk	Rigips	MW11RH	EI30	75 100 125	1xCW50 + 2x12,5 Rigips H Gipsfaserplatte 1xCW75 + 2x12,5 Rigips H Gipsfaserplatte 1xCW100 + 2x12,5 Rigips H Gipsfaserplatte	Lagerzarge Maßzarge ECONOMY LF5xx TREND US4xx UNIVERSAL UT4xx PRESTIGE UT6xx PREMIUM US6xx FUSION	■ ■ ■ ■ ■ ■ ■ ■	- - - - - - - -	
1-lagig beplankt einfaches Ständerwerk	Rigips	MW11RH	EI30	80 105 130	1xCW50 + 2x15 Rigidur H Gipsfaserplatte 1xCW75 + 2x15 Rigidur H Gipsfaserplatte 1xCW100 + 2x15 Rigidur H Gipsfaserplatte	Lagerzarge Maßzarge ECONOMY LF5xx TREND US4xx UNIVERSAL UT4xx PRESTIGE UT6xx PREMIUM US6xx FUSION	■ ■ ■ ■ ■ ■ ■ ■	- - - - - - - -	

	Hersteller	Systembe-zeichnung	Feuerschutz	Wanddicke	Aufbau	Türsystem	Feuerschutz $EI_2$30	Feuerschutz $EI_2$90	Hinweis
1-lagig beplankt einfaches Ständerwerk	Rigips	MW11SB	EI30	75 100 125	1xCW50 + 2x12,5 Rigips Soundbloc 1xCW75 + 2x12,5 Rigips Soundbloc 1xCW100 + 2x12,5 Rigips Soundbloc	Lagerzarge Maßzarge ECONOMY LF5xx TREND US4xx UNIVERSAL UT4xx PRESTIGE UT6xx PREMIUM US6xx FUSION	■ ■ ■ ■ ■ ■ ■ ■	- - - - - - - -	
1-lagig beplankt einfaches Ständerwerk	Rigips	MW11AR	EI30	75 100 125	1xCW50 + 2x12,5 Rigips Aquaroc 1xCW75 + 2x12,5 Rigips Aquaroc 1xCW100 + 2x12,5 Rigips Aquaroc	Lagerzarge Maßzarge ECONOMY LF5xx TREND US4xx UNIVERSAL UT4xx PRESTIGE UT6xx PREMIUM US6xx FUSION	■ ■ ■ ■ ■ ■ ■ ■	- - - - - - - -	
2-lagig beplankt einfaches Ständerwerk	Rigips	MW11DT	EI30	100 125 150	1xCW50 + 2x12,5 Rigips Duo´Tech RB/RBI/RF/RFI/DL/DLI 1xCW75 + 2x12,5 Rigips Duo´Tech RB/RBI/RF/RFI/DL/DLI 1xCW100 + 2x12,5 Rigips Duo´Tech RB/RBI/RF/RFI/DL/DLI	Lagerzarge Maßzarge ECONOMY LF5xx TREND US4xx UNIVERSAL UT4xx PRESTIGE UT6xx PREMIUM US6xx FUSION	■ ■ ■ ■ ■ ■ ■ ■	- - - - - - - -	
1-lagig beplankt einfaches Ständerwerk	Rigips	MW11HA	EI30	75 100 125	1xCW50 + 2x12,5 Rigips Habito 1xCW75 + 2x12,5 Rigips Habito 1xCW100 + 2x12,5 Rigips Habito	Lagerzarge Maßzarge ECONOMY LF5xx TREND US4xx UNIVERSAL UT4xx PRESTIGE UT6xx PREMIUM US6xx FUSION	■ ■ ■ ■ ■ ■ ■ ■	- - - - - - - -	

	Hersteller	Systembe-zeichnung	Feuerschutz	Wanddicke	Aufbau	Türsystem	Feuerschutz EI_2 30	Feuerschutz EI_2 90	Hinweis
2-lagig beplankt einfaches Ständerwerk	Rigips	MW12RB	EI30	100 125 150	1xCW50 + 4x12,5 Rigips Bauplatte RB bzw RBI 1xCW75 + 4x12,5 Rigips Bauplatte RB bzw RBI 1xCW100 + 4x12,5 Rigips Bauplatte RB bzw RBI	Lagerzarge Maßzarge ECONOMY LF5xx TREND US4xx UNIVERSAL UT4xx PRESTIGE UT6xx PREMIUM US6xx FUSION	■ ■ ■ ■ ■ ■ ■ ■	- - - - - - - -	gängiges Innenwand-system
2-lagig beplankt einfaches Ständerwerk	Rigips	MW12RF	EI90	100 125 150	1xCW50 + 4x12,5 Rigips Feuerschutzplatte RF bzw RFI 1xCW75 + 4x12,5 Rigips Feuerschutzplatte RF bzw RFI 1xCW100 + 4x12,5 Rigips Feuerschutzplatte RF bzw RFI	Lagerzarge Maßzarge ECONOMY LF5xx TREND US4xx UNIVERSAL UT4xx PRESTIGE UT6xx PREMIUM US6xx FUSION	- - - - - - - -	- ■ - - - ■ ■ -	gängiges Innenwand-system
2-lagig beplankt einfaches Ständerwerk	Rigips	MW12DL	EI90	100 125 150	1xCW50 + 4x12,5 Rigips Duraline bzw. Duraline imprägniert 1xCW75 + 4x12,5 Rigips Duraline bzw. Duraline imprägniert 1xCW100 + 4x12,5 Rigips Duraline bzw. Duraline imprägniert	Lagerzarge Maßzarge ECONOMY LF5xx TREND US4xx UNIVERSAL UT4xx PRESTIGE UT6xx PREMIUM US6xx FUSION	- - - - - - - -	- ■ - - - ■ ■ -	
2-lagig beplankt einfaches Ständerwerk	Rigips	MW12DL	EI90	110 135 160	1xCW50 + 4x15 Rigips Duraline bzw. Duraline imprägniert 1xCW75 + 4x15 Rigips Duraline bzw. Duraline imprägniert 1xCW100 + 4x15 Rigips Duraline bzw. Duraline imprägniert	Lagerzarge Maßzarge ECONOMY LF5xx TREND US4xx UNIVERSAL UT4xx PRESTIGE UT6xx PREMIUM US6xx FUSION	- - - - - - - -	- ■ - - - ■ ■ -	

DOMOFERM

	Hersteller	Systembe-zeichnung	Feuerschutz	Wanddicke	Aufbau	Türsystem	Feuerschutz $EI_2$30	Feuerschutz $EI_2$90	Hinweis
2-lagig beplankt einfaches Ständerwerk	Rigips	MW12RH	EI90	90 115 140	1xCW50 + 4x10 Rigidur H Gipsfaserplatte 1xCW75 + 4x10 Rigidur H Gipsfaserplatte 1xCW100 + 4x10 Rigidur H Gipsfaserplatte	Lagerzarge Maßzarge ECONOMY LF5xx TREND US4xx UNIVERSAL UT4xx PRESTIGE UT6xx PREMIUM US6xx FUSION	- - - - - - - -	- ■ - - - ■ ■ -	
2-lagig beplankt einfaches Ständerwerk	Rigips	MW12RH	EI90	100 125 150	1xCW50 + 4x12,5 Rigidur H Gipsfaserplatte 1xCW75 + 4x12,5 Rigidur H Gipsfaserplatte 1xCW100 + 4x12,5 Rigidur H Gipsfaserplatte	Lagerzarge Maßzarge ECONOMY LF5xx TREND US4xx UNIVERSAL UT4xx PRESTIGE UT6xx PREMIUM US6xx FUSION	- - - - - - - -	- ■ - - - ■ ■ -	
2-lagig beplankt einfaches Ständerwerk	Rigips	MW12RHRB	EI30	100 125 150	1xCW50 + 2x12,5 Rigidur H Gipsfaserplatte + 2x12,5 Rigips Bauplatte RB bzw RBI 1xCW75 + 2x12,5 Rigidur H Gipsfaserplatte + 2x12,5 Rigips Bauplatte RB bzw RBI 1xCW100 + 2x12,5 Rigidur H Gipsfaserplatte + 2x12,5 Rigips Bauplatte RB bzw RBI	Lagerzarge Maßzarge ECONOMY LF5xx TREND US4xx UNIVERSAL UT4xx PRESTIGE UT6xx PREMIUM US6xx FUSION	- - - - - - - -	- ■ - - - ■ ■ -	
2-lagig beplankt einfaches Ständerwerk	Rigips	MW12RHRF	EI90	100 125 150	1xCW50 + 2x12,5 Rigidur H Gipsfaserplatte + 2x12,5 Rigips Feuerschutzplatte RF bzw RFI 1xCW75 + 2x12,5 Rigidur H Gipsfaserplatte + 2x12,5 Rigips Feuerschutzplatte RF bzw RFI 1xCW100 + 2x12,5 Rigidur H Gipsfaserplatte + 2x12,5 Rigips Feuerschutzplatte RF bzw RFI	Lagerzarge Maßzarge ECONOMY LF5xx TREND US4xx UNIVERSAL UT4xx PRESTIGE UT6xx PREMIUM US6xx FUSION	- - - - - - - -	- ■ - - - ■ ■ -	

	Hersteller	Systembe-zeichnung	Feuerschutz	Wanddicke	Aufbau	Türsystem	Feuerschutz EI_2 30	Feuerschutz EI_2 90	Hinweis
2-lagig beplankt einfaches Ständerwerk	Rigips	MW12RBRH	EI30	100 125 150	1xCW50 + 2x12,5 Rigips Bauplatte RB bzw RBI + 2x12,5 Rigidur H Gipsfaserplatte 1xCW75 + 2x12,5 Rigips Bauplatte RB bzw RBI + 2x12,5 Rigidur H Gipsfaserplatte 1xCW100 + 2x12,5 Rigips Bauplatte RB bzw RBI + 2x12,5 Rigidur H Gipsfaserplatte	Lagerzarge Maßzarge ECONOMY LF5xx TREND US4xx UNIVERSAL UT4xx PRESTIGE UT6xx PREMIUM US6xx FUSION	- - - - - - - -	- ■ - - - ■ ■ -	
2-lagig beplankt einfaches Ständerwerk	Rigips	MW12RHRF	EI90	100 125 150	1xCW50 + 2x12,5 Rigips Feuerschutzplatte RF bzw RFI + 2x12,5 Rigidur H Gipsfaserplatte 1xCW75 + 2x12,5 Rigips Feuerschutzplatte RF bzw RFI + 2x12,5 Rigidur H Gipsfaserplatte 1xCW100 + 2x12,5 Rigips Feuerschutzplatte RF bzw RFI + 2x12,5 Rigidur H Gipsfaserplatte	Lagerzarge Maßzarge ECONOMY LF5xx TREND US4xx UNIVERSAL UT4xx PRESTIGE UT6xx PREMIUM US6xx FUSION	- - - - - - - -	- ■ - - - ■ ■ -	
2-lagig beplankt einfaches Ständerwerk	Rigips	MW12AR	EI90	100 125 150	1xCW50 + 4x12,5 Rigips Aquaroc 1xCW75 + 4x12,5 Rigips Aquaroc 1xCW100 + 4x12,5 Rigips Aquaroc	Lagerzarge Maßzarge ECONOMY LF5xx TREND US4xx UNIVERSAL UT4xx PRESTIGE UT6xx PREMIUM US6xx FUSION	- - - - - - - -	- ■ - - - ■ ■ -	
2-lagig beplankt einfaches Ständerwerk	Rigips	MW12HA	EI90	100 125 150	1xCW50 + 4x12,5 Rigips Habito 1xCW75 + 4x12,5 Rigips Habito 1xCW100 + 4x12,5 Rigips Habito	Lagerzarge Maßzarge ECONOMY LF5xx TREND US4xx UNIVERSAL UT4xx PRESTIGE UT6xx PREMIUM US6xx FUSION	- - - - - - - -	- ■ - - - ■ ■ -	auch in RC2/RC3 zugelassen

DOMOFERM

	Hersteller	Systembe-zeichnung	Feuerschutz	Wanddicke	Aufbau	Türsystem	Feuerschutz $EI_2$30	Feuerschutz $EI_2$90	Hinweis
2-lagig beplankt einfaches Ständerwerk	Rigips	MW12HARB	EI30	100 125 150	1xCW50 + 2x12,5 Rigips Habito + 2x12,5 Rigips Bauplatte RB 1xCW75 + 2x12,5 Rigips Habito + 2x12,5 Rigips Bauplatte RB 1xCW100 + 2x12,5 Rigips Habito + 2x12,5 Rigips Bauplatte RB	Lagerzarge Maßzarge ECONOMY LF5xx TREND US4xx UNIVERSAL UT4xx PRESTIGE UT6xx PREMIUM US6xx FUSION	- - - - - - - -	- ■ - - - ■ ■ -	
3-lagig beplankt einfaches Ständerwerk	Rigips	MW13RB	EI30	125 150 175	1xCW50 + 6x12,5 Rigips Bauplatte RB bzw RBI 1xCW75 + 6x12,5 Rigips Bauplatte RB bzw RBI 1xCW100 + 6x12,5 Rigips Bauplatte RB bzw RBI	Lagerzarge Maßzarge ECONOMY LF5xx TREND US4xx UNIVERSAL UT4xx PRESTIGE UT6xx PREMIUM US6xx FUSION	- - - - - - - -	- ■ - - - ■ ■ -	
3-lagig beplankt einfaches Ständerwerk	Rigips	MW12RF	EI90	125 150 175	1xCW50 + 6x12,5 Rigips Feuerschutzplatte RF bzw RFI 1xCW75 + 6x12,5 Rigips Feuerschutzplatte RF bzw RFI 1xCW100 + 6x12,5 Rigips Feuerschutzplatte RF bzw RFI	Lagerzarge Maßzarge ECONOMY LF5xx TREND US4xx UNIVERSAL UT4xx PRESTIGE UT6xx PREMIUM US6xx FUSION	- - - - - - - -	- ■ - - - ■ ■ -	
3-lagig beplankt einfaches Ständerwerk	Rigips	MW12DL	EI90	125 150 175	1xCW50 + 6x12,5 Rigips Duraline bzw. Duraline imprägniert 1xCW75 + 6x12,5 Rigips Duraline bzw. Duraline imprägniert 1xCW100 + 6x12,5 Rigips Duraline bzw. Duraline imprägniert	Lagerzarge Maßzarge ECONOMY LF5xx TREND US4xx UNIVERSAL UT4xx PRESTIGE UT6xx PREMIUM US6xx FUSION	- - - - - - - -	- ■ - - - ■ ■ -	

	Hersteller	Systembe-zeichnung	Feuerschutz	Wanddicke	Aufbau	Türsystem	Feuerschutz EI_2 30	Feuerschutz EI_2 90	Hinweis
2-lagig beplankt doppeltes Ständerwerk	Rigips	MW22RB	EI30	155 205 255	2xCW50 + 4x12,5 Rigips Bauplatte RB bzw RBI 2xCW75 + 4x12,5 Rigips Bauplatte RB bzw RBI 2xCW100 + 4x12,5 Rigips Bauplatte RB bzw RBI	Lagerzarge Maßzarge ECONOMY LF5xx TREND US4xx UNIVERSAL UT4xx PRESTIGE UT6xx PREMIUM US6xx FUSION	- - - - - - - -	- ■ - - - ■ ■ -	gängiges Innenwand-system
2-lagig beplankt doppeltes Ständer-werk	Rigips	MW12DL	EI90	155 205 255	2xCW50 + 4x15 Rigips Duraline bzw. Duraline imprägniert 2xCW75 + 4x15 Rigips Duraline bzw. Duraline imprägniert 2xCW100 + 4x15 Rigips Duraline bzw. Duraline imprägniert	Lagerzarge Maßzarge ECONOMY LF5xx TREND US4xx UNIVERSAL UT4xx PRESTIGE UT6xx PREMIUM US6xx FUSION	- - - - - - - -	- ■ - - - ■ ■ -	
2-lagig beplankt doppeltes Ständerwerk	Rigips	MW22RHRB	EI30	155 205 255	2xCW50 + 2x12,5 Rigidur H Gipsfaserplatte + 2x12,5 Rigips Bauplatte RB bzw RBI 2xCW75 + 2x12,5 Rigidur H Gipsfaserplatte + 2x12,5 Rigips Bauplatte RB bzw RBI 2xCW100 + 2x12,5 Rigidur H Gipsfaserplatte + 2x12,5 Rigips Bauplatte RB bzw RBI	Lagerzarge Maßzarge ECONOMY LF5xx TREND US4xx UNIVERSAL UT4xx PRESTIGE UT6xx PREMIUM US6xx FUSION	- - - - - - - -	- ■ - - - ■ ■ -	
2-lagig beplankt doppeltes Ständerwerk	Rigips	MW22RHRF	EI90	155 205 255	2xCW50 + 2x12,5 Rigidur H Gipsfaserplatte + 2x12,5 Rigips Feuerschutzplatte RF bzw RFI 2xCW75 + 2x12,5 Rigidur H Gipsfaserplatte + 2x12,5 Rigips Feuerschutzplatte RF bzw RFI 2xCW100 + 2x12,5 Rigidur H Gipsfaserplatte + 2x12,5 Rigips Feuerschutzplatte RF bzw RF	Lagerzarge Maßzarge ECONOMY LF5xx TREND US4xx UNIVERSAL UT4xx PRESTIGE UT6xx PREMIUM US6xx FUSION	- - - - - - - -	- ■ - - - ■ ■ -	

DOMOFERM

	Hersteller	Systembe-zeichnung	Feuerschutz	Wanddicke	Aufbau	Türsystem	Feuerschutz $EI_2$30	Feuerschutz $EI_2$90	Hinweis
2-lagig beplankt doppeltes Ständerwerk	Rigips	MW22AR	EI90	155 205 255	2xCW50 + 4x12,5 Rigips Aquaroc 2xCW75 + 4x12,5 Rigips Aquaroc 2xCW100 + 4x12,5 Rigips Aquaroc	Lagerzarge Maßzarge ECONOMY LF5xx TREND US4xx UNIVERSAL UT4xx PRESTIGE UT6xx PREMIUM US6xx FUSION	- - - - - - - -	- ■ - - - ■ ■ -	
2-lagig beplankt doppeltes Ständerwerk	Rigips	MW22HA	EI90	155 205 255	2xCW50 + 4x12,5 Rigips Habito 1xCW75 + 4x12,5 Rigips Habito 2xCW100 + 4x12,5 Rigips Habito	Lagerzarge Maßzarge ECONOMY LF5xx TREND US4xx UNIVERSAL UT4xx PRESTIGE UT6xx PREMIUM US6xx FUSION	- - - - - - - -	- ■ - - - ■ ■ -	auch in RC2/RC3 zugelassen
2-lagig beplankt doppeltes Ständerwerk	Rigips	MW21DT	EI90	155 205 255	1xCW50 + 2x12,5 Rigips Duo´Tech RB/RBI/RF/RFI/DL/DLI 1xCW75 + 2x12,5 Rigips Duo´Tech RB/RBI/RF/RFI/DL/DLI 1xCW100 + 2x12,5 Rigips Duo´Tech RB/RBI/RF/RFI/DL/DLI	Lagerzarge Maßzarge ECONOMY LF5xx TREND US4xx UNIVERSAL UT4xx PRESTIGE UT6xx PREMIUM US6xx FUSION	- - - - - - - -	- ■ - - - ■ ■ -	
2-lagig beplankt mit innerer Trennlage doppeltes Ständerwerk	Rigips	W221RB	EI30	215	2xCW75 + 4x12,5 Rigips Bauplatte RB bzw RBI + 1x12,5 Rigips Bauplatte RB bzw RBI (im Inneren)	Lagerzarge Maßzarge ECONOMY LF5xx TREND US4xx UNIVERSAL UT4xx PRESTIGE UT6xx PREMIUM US6xx FUSION	- ■ ■ ■ ■ ■ ■ ■	- - - - - - - -	Wohnungstrennwand

	Hersteller	Systembe-zeichnung	Feuerschutz	Wanddicke	Aufbau	Türsystem	Feuerschutz EI_2 30	Feuerschutz EI_2 90	Hinweis
2-lagig beplankt mit innerer Trennlage doppeltes Ständerwerk	Rigips	W221RF	EI90	125 150 175	2xCW75 + 4x12,5 Rigips Feuerschutzplatte RF bzw RFI 1x12,5 Rigips Feuerschutzplatte RF bzw RFI (im Inneren)	Lagerzarge Maßzarge ECONOMY LF5xx TREND US4xx UNIVERSAL UT4xx PRESTIGE UT6xx PREMIUM US6xx FUSION	- - - - - - - -	- ■ - - - ■ ■ -	häufige Wohnungs-trennwand
2-lagig beplankt doppeltes Ständerwerk	Rigips	W211DT	EI90	bis 230	2xCW75 + 4x12,5 Rigips Duo´Tech RB/RBI/RF/RFI/DL/DLI + 1x Rigips RB bzw. Duo´Tech RB (im Inneren)	Lagerzarge Maßzarge ECONOMY LF5xx TREND US4xx UNIVERSAL UT4xx PRESTIGE UT6xx PREMIUM US6xx FUSION	- - - - - - - -	- ■ - - - ■ ■ -	
2-lagig beplankt doppeltes Ständerwerk	Rigips	MW22DT	EI90	bis 230	2xCW75 + 4x12,5 Rigips Duo´Tech RF/RFI/DL/DLI	Lagerzarge Maßzarge ECONOMY LF5xx TREND US4xx UNIVERSAL UT4xx PRESTIGE UT6xx PREMIUM US6xx FUSION	■ ■ ■ ■ ■ ■ ■ ■	- - - - - - - -	Kinotrennwand
1-lagig beplankt einfaches Ständerwerk	Siniat	SW11	EI30	75 100 125	1xCW50 + 2x12,5 Siniat LaFlamm/LaPlura/LaHydro 1xCW75 + 2x12,5 Siniat LaFlamm/LaPlura/LaHydro 1xCW100 + 2x12,5 Siniat LaFlamm/LaPlura/LaHydro	Lagerzarge Maßzarge ECONOMY LF5xx TREND US4xx UNIVERSAL UT4xx PRESTIGE UT6xx PREMIUM US6xx FUSION	- - - - - - - -	- ■ - - - ■ ■ -	

DOMOFERM

	Hersteller	Systembezeichnung	Feuerschutz	Wanddicke	Aufbau	Türsystem	Feuerschutz $EI_2$90	Feuerschutz $EI_2$30	Hinweis
2-lagig beplankt einfaches Ständerwerk	Siniat	SW12	EI90	100 125 150	1xCW50 + 4x12,5 Siniat LaFlamm/LaPlura/LaHydro 1xCW75 + 4x12,5 Siniat LaFlamm/LaPlura/LaHydro 1xCW100 + 4x12,5 Siniat LaFlamm/LaPlura/LaHydro	Lagerzarge Maßzarge ECONOMY LF5xx TREND US4xx UNIVERSAL UT4xx PRESTIGE UT6xx PREMIUM US6xx FUSION	- ■ - - - ■ ■ -	- - - - - - - -	
2-lagig beplankt doppeltes Ständerwerk	Siniat	SW12	EI90	155 205 255	2xCW50 + 4x12,5 Siniat LaFlamm/LaPlura/LaHydro 2xCW75 + 4x12,5 Siniat LaFlamm/LaPlura/LaHydro 2xCW100 + 4x12,5 Siniat LaFlamm/LaPlura/LaHydro	Lagerzarge Maßzarge ECONOMY LF5xx TREND US4xx UNIVERSAL UT4xx PRESTIGE UT6xx PREMIUM US6xx FUSION	- ■ - - - ■ ■ -	- - - - - - - -	

Einbruchhemmende Trennwände

	Hersteller	Systembe-zeichnung	Einbruchschutz	Feuerschutz	Wandaufbau	Aufbau	Türsystem	Einbruchschutz RC2	Einbruchschutz RC3	Hinweis
3-lagig beplankt einfaches Ständerwerk	Knauf	W118at	RC2	EI90	101 126 151	1xCW50 + 4x12,5 Knauf Diamant + 2xStahlblechtafel d≥0,55 mm 1xCW75 + 4x12,5 Knauf Diamant + 2xStahlblechtafel d≥0,55 mm 1xCW100 + 4x12,5 Knauf Diamant + 2xStahlblechtafel d≥0,55 mm	Maßzarge UNIVERSAL UT4xx PRESTIGE UT6xx PREMIUM US6xx	■ ■ ■ ■	- - - -	
3-lagig beplankt einfaches Ständerwerk	Knauf	W118at	RC3	EI90	101 126 151	1xCW50 + 4x12,5 Knauf Diamant + 2xStahlblechtafel d≥0,55 mm verklebt 1xCW75 + 4x12,5 Knauf Diamant + 2xStahlblechtafel d≥0,55 mm verklebt 1xCW100 + 4x12,5 Knauf Diamant + 2xStahlblechtafel d≥0,55 mm verklebt	Maßzarge UNIVERSAL UT4xx PRESTIGE UT6xx PREMIUM US6xx	- - - -	■ ■ ■ ■	
mehrlagig beplankt einfaches Ständerwerk	Knauf	W118Wat	RC2/ RC3	EI90	220	1xCW100 + 4x12,5 Knauf Diamant + 2xStahlblechtafel d≥0,55 mm (verklebt bei RC3) + 1xCW50 + 1x12,5mm Knauf Diamant	Maßzarge UNIVERSAL UT4xx PRESTIGE UT6xx PREMIUM US6xx	■ ■ ■ ■	■ ■ ■ ■	Wohnungs-trennwand (verklebt in RC3)
2-lagig beplankt einfaches Ständerwerk	Rigips	MW12HA	RC2/ RC3	EI90	100 125 150	1xCW50 + 4x12,5 Rigips Habito 1xCW75 + 4x12,5 Rigips Habito 1xCW100 + 4x12,5 Rigips Habito	Maßzarge UNIVERSAL UT4xx PRESTIGE UT6xx PREMIUM US6xx	■ ■ ■ ■	■ ■ ■ ■	keine Blechta-fel notwendig!
2-lagig beplankt doppeltes Ständerwerk	Rigips	MW22HA	RC2/ RC3	EI90	155 205 255	2xCW50 + 4x12,5 Rigips Habito 2xCW75 + 4x12,5 Rigips Habito 2xCW100 + 4x12,5 Rigips Habito	Maßzarge UNIVERSAL UT4xx PRESTIGE UT6xx PREMIUM US6xx	■ ■ ■ ■	■ ■ ■ ■	keine Blechta-fel notwendig!
3-lagig beplankt einfaches Ständerwerk	Rigips	EW13RF	RC2	EI90	101 126 151	1xCW50 + 4x12,5 Rigips Feuerschutzplatte RF bzw. RFI + 2xStahlblech-tafel 2x1m d=0,5 mm 1xCW75 + 4x12,5 Rigips Feuerschutzplatte RF bzw. RFI + 2xStahlblech-tafel 2x1m d=0,5 mm 1xCW100 + 4x12,5 Rigips Feuerschutzplatte RF bzw. RFI + 2xStahlb-lechtafel 2x1m d=0,5 mm	Maßzarge UNIVERSAL UT4xx PRESTIGE UT6xx PREMIUM US6xx	■ ■ ■ ■	- - - -	

DOMOFERM

	Hersteller	Systembe-zeichnung	Einbruchschutz	Feuerschutz	Wandaufbau	Aufbau	Türsystem	Einbruchschutz RC2	Einbruchschutz RC3	Hinweis
3-lagig beplankt einfaches Ständerwerk	Rigips	EW13RH	RC2	EI90	101 126 151	1xCW50 + 4x12,5 Rigidur H Gipsfaserplatte + 2xStahlblechtafel 2x1m d=0,5 mm 1xCW75 + 4x12,5 Rigidur H Gipsfaserplatte + 2xStahlblechtafel 2x1m d=0,5 mm 1xCW100 + 4x12,5 Rigidur H Gipsfaserplatte + 2xStahlblechtafel 2x1m d=0,5 mm	Maßzarge UNIVERSAL UT4xx PRESTIGE UT6xx PREMIUM US6xx	■ ■ ■ ■	- - - -	
4-lagig beplankt einfaches Ständerwerk	Rigips	EW14RF	RC3	EI90	102 127 152	1xCW50 + 4x12,5 Rigips Feuerschutzplatte RF bzw. RFI + 4xStahlblech-tafel 2x1m d=0,5 mm 1xCW75 + 4x12,5 Rigips Feuerschutzplatte RF bzw. RFI + 4xStahlblech-tafel 2x1m d=0,5 mm 1xCW100 + 4x12,5 Rigips Feuerschutzplatte RF bzw. RFI + 4xStahlb-lechtafel 2x1m d=0,5 mm	Maßzarge UNIVERSAL UT4xx PRESTIGE UT6xx PREMIUM US6xx	- - - -	■ ■ ■ ■	
4-lagig beplankt einfaches Ständerwerk	Rigips	EW14RH	RC3	EI90	102 127 152	1xCW50 + 4x12,5 Rigidur H Gipsfaserplatte + 4xStahlblechtafel 2x1m d=0,5 mm 1xCW75 + 4x12,5 Rigidur H Gipsfaserplatte + 4xStahlblechtafel 2x1m d=0,5 mm 1xCW100 + 4x12,5 Rigidur H Gipsfaserplatte + 4xStahlblechtafel 2x1m d=0,5 mm	Maßzarge UNIVERSAL UT4xx PRESTIGE UT6xx PREMIUM US6xx	- - - -	■ ■ ■ ■	
3-lagig beplankt doppeltes Ständerwerk	Rigips	EW23RF	RC2	EI90	156 206 256	2xCW50 + 4x12,5 Rigips Feuerschutzplatte RF bzw. RFI + 2xStahlblech-tafel 2x1m d=0,5 mm 2xCW75 + 4x12,5 Rigips Feuerschutzplatte RF bzw. RFI + 2xStahlblech-tafel 2x1m d=0,5 mm 2xCW100 + 4x12,5 Rigips Feuerschutzplatte RF bzw. RFI + 2xStahlb-lechtafel 2x1m d=0,5 mm	Maßzarge UNIVERSAL UT4xx PRESTIGE UT6xx PREMIUM US6xx	■ ■ ■ ■	- - - -	gängiges System
3-lagig beplankt doppeltes Ständerwerk	Rigips	EW23RH	RC2	EI90	156 206 256	2xCW50 + 4x12,5 Rigidur H Gipsfaserplatte + 2xStahlblechtafel 2x1m d=0,5 mm 2xCW75 + 4x12,5 Rigidur H Gipsfaserplatte + 2xStahlblechtafel 2x1m d=0,5 mm 2xCW100 + 4x12,5 Rigidur H Gipsfaserplatte + 2xStahlblechtafel 2x1m d=0,5 mm	Maßzarge UNIVERSAL UT4xx PRESTIGE UT6xx PREMIUM US6xx	■ ■ ■ ■	- - - -	

	Hersteller	Systembe-zeichnung	Einbruchschutz	Feuerschutz	Wandaufbau	Aufbau	Türsystem	Einbruchschutz RC2	Einbruchschutz RC3	Hinweis
4-lagig beplankt doppeltes Ständerwerk	Rigips	EW24RF	RC3	EI90	157 207 257	2xCW50 + 4x12,5 Rigips Feuerschutzplatte RF bzw. RFI + 4xStahlblech-tafel 2x1m d=0,5 mm 2xCW75 + 4x12,5 Rigips Feuerschutzplatte RF bzw. RFI + 4xStahlblech-tafel 2x1m d=0,5 mm 2xCW100 + 4x12,5 Rigips Feuerschutzplatte RF bzw. RFI + 4xStahlb-lechtafel 2x1m d=0,5 mm	Maßzarge UNIVERSAL UT4xx PRESTIGE UT6xx PREMIUM US6xx	- - - -	■ ■ ■ ■	gängiges System
4-lagig beplankt doppeltes Ständerwerk	Rigips	EW24RH	RC3	EI90	157 207 257	2xCW50 + 4x12,5 Rigidur H Gipsfaserplatte + 4xStahlblechtafel 2x1m d=0,5 mm 2xCW75 + 4x12,5 Rigidur H Gipsfaserplatte + 4xStahlblechtafel 2x1m d=0,5 mm 2xCW100 + 4x12,5 Rigidur H Gipsfaserplatte + 4xStahlblechtafel 2x1m d=0,5 mm	Maßzarge UNIVERSAL UT4xx PRESTIGE UT6xx PREMIUM US6xx	- - - -	■ ■ ■ ■	
2-lagig beplankt einfaches Ständerwerk	Siniat	SK122	RC1	EI90	100 125 150	2xCW50 + 4x12,5 Siniat LaFlamm 2xCW75 + 4x12,5 Siniat LaFlamm 2xCW100 + 4x12,5 Siniat LaFlamm	Maßzarge UNIVERSAL UT4xx PRESTIGE UT6xx PREMIUM US6xx	■ ■ ■ ■	- - - -	
2-lagig beplankt einfaches Ständerwerk	Siniat	SK122	RC2	EI90	75 100 125	2xCW50 + 4x12,5 Siniat LaPlura + Spezialarmierung 2xCW75 + 4x12,5 Siniat LaPlura + Spezialarmierung 2xCW100 + 4x12,5 Siniat LaPlura + Spezialarmierung	Maßzarge UNIVERSAL UT4xx PRESTIGE UT6xx PREMIUM US6xx	■ ■ ■ ■	- - - -	
2-lagig beplankt einfaches Ständerwerk	Siniat	SK122	RC3	EI90	80 105 130	2xCW50 + 4x15 Siniat LaWall mit aufkaschiertem 0,26 mm Stahlblech 2xCW75 + 4x15 Siniat LaWall mit aufkaschiertem 0,26 mm Stahlblech 2xCW100 + 4x15 Siniat LaWall mit aufkaschiertem 0,26 mm Stahlblech	Maßzarge UNIVERSAL UT4xx PRESTIGE UT6xx PREMIUM US6xx	- - - -	■ ■ ■ ■	

Schachtwände

	Hersteller	Systembe-zeichnung	Feuerschutz	Wandaufbau	Aufbau	Türsystem	Feuerschutz EI_2 30	Feuerschutz EI_2 90	Hinweis
2-lagig beplankt einfaches Ständerwerk	B+M	SW 75/100 oW SW 100/125 oW	EI30	100 125	1xCW75 + 2x12,5 GKF/GKFI 2xCW75 + 2x12,5 GKF/GKFI	PRESTIGE UT63x PREMIUM US63x	■ ■	- -	
3-lagig beplankt doppeltes Ständerwerk	B+M	SW 75/120 oW SW 100/145 oW	EI90	120 145	2xCW75 + 3x15 GKF/GKFI 2xCW100+ 3x15 GKF/GKFI	PRESTIGE UT63x PREMIUM US63x	■ ■ ■	- -	
2-lagig beplankt einfaches Ständerwerk	B+M	SW 75/125 oW SW 100/150 oW	EI90	125 150	1xCW75 + 2x25 GKF/GKFI 1xCW100+ 2x25 GKF/GKFI	PRESTIGE UT69x PREMIUM US69x	■ ■ ■	■ ■ ■	
3-lagig beplankt doppeltes Ständerwerk	B+M	SW 75/120 mW SW 100/145 mW	EI90	120 145	2xCW75 + 3x15 GKF/GKFI 2xCW100+ 3x15 GKF/GKFI	PRESTIGE UT69x PREMIUM US69x	■ ■ ■	- -	mit Minerwalwolle
2-lagig beplankt einfaches Ständerwerk	Fermacell	3S 12	EI30	97,5 122,5 147,5	1xCW75 + 1x12,5+1x10 Fermacell Gipsfaserplatte 1xCW100 + 1x12,5+1x10 Fermacell Gipsfaserplatte 1xCW125 + 1x12,5+1x10 Fermacell Gipsfaserplatte	PRESTIGE UT6xx PREMIUM US6xx	■ ■	- -	
2-lagig beplankt einfaches Ständerwerk	Fermacell	3S 11 H2O	EI30	100 125	1xCW75 + 2x12,5 Fermacell Powerpanel H2O 1xCW100 + 2x12,5 Fermacell Powerpanel H2O	PRESTIGE UT6xx PREMIUM US6xx	■ ■	- -	
2-lagig beplankt einfaches Ständerwerk	Fermacell	3S21 A1	EI60	105 130	1xCW75 + 2x15 Fermacell Firepanel A1 1xCW100 + 2x15 Fermacell Firepanel A1	PRESTIGE UT6xx PREMIUM US6xx	■ ■	- -	
3-lagig beplankt einfaches Ständerwerk	Fermacell	3S 31 A1	EI90	112,5 137,5	1xCW75 + 3x12,5 Fermacell Firepanel A1 1xCW100 + 2x12,5 Fermacell Firepanel A1	PRESTIGE UT6xx PREMIUM US6xx	■ ■	- -	
2-lagig beplankt einfaches Ständerwerk	Fermacell	3S 32 AE	EI90	100	1xCW50 + 2x25 Fermacell AESTUVER Brandschutzplatte	PRESTIGE UT6xx PREMIUM US6xx	■ ■	■ ■	
2-lagig beplankt einfaches Ständerwerk	Knauf	628B.at	EI30	100 125	1xCW75 + 2x12,5 Knauf Feuerschutzplatte 1xCW100 + 2x12,5 Knauf Feuerschutzplatte	PRESTIGE UT6xx PREMIUM US6xx	■ ■	- -	

	Hersteller	Systembe-zeichnung	Feuerschutz	Wandaufbau	Aufbau	Türsystem	Feuerschutz $EI_2$30	Feuerschutz $EI_2$90	Hinweis
2-lagig beplankt einfaches Ständerwerk	Knauf	628B.at	EI30	100 125	1xCW75 + 2x12,5 Knauf Diamant 1xCW100 + 2x12,5 Knauf Diamant	PRESTIGE UT6xx PREMIUM US6xx	■ ■	- -	
2-lagig beplankt einfaches Ständerwerk	Knauf	628B.at	EI60	105 130	1xCW75 + 2x15 Knauf Feuerschutzplatte 1xCW100 + 2x15 Knauf Feuerschutzplatte	PRESTIGE UT6xx PREMIUM US6xx	■ ■	- -	
2-lagig beplankt einfaches Ständerwerk	Knauf	628B.at	EI90	115 140	1xCW75 + 2x20 Knauf Massivbauplatte 1xCW100 + 2x20 Knauf Massivbauplatte	PRESTIGE UT6xx PREMIUM US6xx	■ ■	- -	
2-lagig beplankt einfaches Ständerwerk	Knauf	628B.at	EI90	125 150	1xCW75 + 2x25 Knauf Massivbauplatte 1xCW100 + 2x25 Knauf Massivbauplatte	PRESTIGE UT6xx PREMIUM US6xx	■ ■	- -	
2-lagig beplankt einfaches Ständerwerk	Knauf	628B.at	EI90	120 145	1xCW75 + 3x15 Knauf Feuerschutzplatte 1xCW100 + 3x15 Knauf Feuerschutzplatte	PRESTIGE UT6xx PREMIUM US6xx	■ ■	- -	
2-lagig beplankt doppeltes Ständerwerk	Knauf	629B.at	EI30	100 125	2xCW75 + 2x12,5 Knauf Feuerschutzplatte 2xCW100 + 2x12,5 Knauf Feuerschutzplatte	PRESTIGE UT6xx PREMIUM US6xx	■ ■	- -	
2-lagig beplankt doppeltes Ständerwerk	Knauf	629B.at	EI30	100 125	2xCW75 + 2x12,5 Knauf Diamant 2xCW100 + 2x12,5 Knauf Diamant	PRESTIGE UT6xx PREMIUM US6xx	■ ■	- -	
2-lagig beplankt doppeltes Ständerwerk	Knauf	629B.at	EI60	105 130	2xCW75 + 2x15 Knauf Feuerschutzplatte 2xCW100 + 2x15 Knauf Feuerschutzplatte	PRESTIGE UT6xx PREMIUM US6xx	■ ■	- -	
2-lagig beplankt doppeltes Ständerwerk	Knauf	629B.at	EI90	115 140	2xCW75 + 2x20 Knauf Massivbauplatte 2xCW100 + 2x20 Knauf Massivbauplatte	PRESTIGE UT6xx PREMIUM US6xx	■ ■	- -	
2-lagig beplankt doppeltes Ständerwerk	Knauf	629B.at	EI90	125 150	2xCW75 + 2x25 Knauf Massivbauplatte 2xCW100 + 2x25 Knauf Massivbauplatte	PRESTIGE UT6xx PREMIUM US6xx	■ ■	■ ■	
2-lagig beplankt doppeltes Ständerwerk	Knauf	629B.at	EI90	120 145	2xCW75 + 3x15 Knauf Feuerschutzplatte 2xCW100 + 3x15 Knauf Feuerschutzplatte	PRESTIGE UT6xx PREMIUM US6xx	■ ■	- -	
2-lagig beplankt doppeltes Ständerwerk	Knauf	635.at	EI90	105 130	2xUW75 + 2x15 Knauf Diamant (+1x12,5 Knauf Feuerschutz-platte eingestellt) 2xUW100 + 2x15 Knauf Diamant (+1x12,5 Knauf Feuerschutz-platte eingestellt)	PRESTIGE UT6xx PREMIUM US6xx	■ ■	- -	
2-lagig beplankt einfaches Ständerwerk	Promat	Promatect 100	EI90	90 115 140	1xCW50 + 2x20 mm Promtect 100 Brandschutzplatte 1xCW75 + 2x20 mm Promtect 100 Brandschutzplatte 1xCW100+ 2x20 mm Promtect 100 Brandschutzplatte	PRESTIGE UT6xx PREMIUM US6xx	■ ■	- -	
2-lagig beplankt einfaches Ständerwerk	Rigips	SW12RF	EI30	100 125	1xCW75 + 2x12,5 Rigips Feuerschutzplatte RF oder RFI 1xCW100 + 2x12,5 Rigips Feuerschutzplatte RF oder RFI	PRESTIGE UT6xx PREMIUM US6xx	■ ■	- -	

	Hersteller	Systembe-zeichnung	Feuerschutz	Wandaufbau	Aufbau	Türsystem	Feuerschutz $EI_2$30	Feuerschutz $EI_2$90	Hinweis
2-lagig beplankt einfaches Ständerwerk	Rigips	SW12RF	EI60	105 130	1xCW75 + 2x15 Rigips Feuerschutzplatte RF oder RFI 1xCW100 + 2x15 Rigips Feuerschutzplatte RF oder RFI	PRESTIGE UT6xx PREMIUM US6xx	■ ■	- -	
2-lagig beplankt einfaches Ständerwerk	Rigips	SW12DD	EI90	115 140	1xCW75 + 2x20 Rigips Die Dicke RF oder RFI 1xCW100 + 2x20 Rigips Die Dicke RF oder RFI	PRESTIGE UT6xx PREMIUM US6xx	■ ■	- -	
2-lagig beplankt einfaches Ständerwerk	Rigips	SW12DD	EI90	125 150	1xCW75 + 2x25 Rigips Die Dicke RF oder RFI 1xCW100 + 2x25 Rigips Die Dicke RF oder RFI	PRESTIGE UT6xx PREMIUM US6xx	■ ■	■ ■	
2-lagig beplankt einfaches Ständerwerk	Rigips	SW12RH	EI30	100 125	1xCW75 + 2x12,5 Rigidur H Gipsfaserplatte 1xCW100 + 2x12,5 Rigidur H Gipsfaserplatte	PRESTIGE UT6xx PREMIUM US6xx	■ ■	- -	
2-lagig beplankt einfaches Ständerwerk	Rigips	SW12RH	EI90	105 130	1xCW75 + 2x15 Rigidur H Gipsfaserplatte 1xCW100 + 2x15 Rigidur H Gipsfaserplatte	PRESTIGE UT6xx PREMIUM US6xx	■ ■	- -	
2-lagig beplankt einfaches Ständerwerk	Rigips	SW12GT	EI90	115 140	1xCW75 + 2x20 Glasroc F (Ridurit) 1xCW100 + 2x20 Glasroc F (Ridurit)	PRESTIGE UT6xx PREMIUM US6xx	■ ■	- -	
2-lagig beplankt einfaches Ständerwerk	Rigips	SW12DT	EI90	125 150	1xCW75 + 2x25 Rigips Duo´Tech RF/RFI/DL/DLI 1xCW100 + 2x25 Rigips Duo´Tech RF/RFI/DL/DLI	PRESTIGE UT6xx PREMIUM US6xx	■ ■	■ ■	
2-lagig beplankt doppeltes Ständerwerk	Rigips	SW12HA	EI30	100 125	1xCW75 + 2x12,5 Rigips Habito 1xCW100 + 2x12,5 Rigips Habito	PRESTIGE UT6xx PREMIUM US6xx	■ ■	- -	
3-lagig beplankt einfaches Ständerwerk	Rigips	SW13RF	EI90	120 145	1xCW75 + 3x15 Rigips Feuerschutzplatte RF oder RFI 1xCW100 + 3x15 Rigips Feuerschutzplatte RF oder RFI	PRESTIGE UT6xx PREMIUM US6xx	■ ■	- -	
3-lagig beplankt einfaches Ständerwerk	Rigips	SW13RH	EI90	120 145	1xCW75 + 3x15 Rigidur H Gipsfaserplatte 1xCW100 + 3x15 Rigidur H Gipsfaserplatte	PRESTIGE UT6xx PREMIUM US6xx	■ ■	- -	
2-lagig beplankt doppeltes Ständerwerk	Rigips	SW22RF	EI30	100 125	2xCW75 + 2x12,5 Rigips Feuerschutzplatte RF oder RFI 2xCW100 + 2x12,5 Rigips Feuerschutzplatte RF oder RFI	PRESTIGE UT6xx PREMIUM US6xx	■ ■	- -	
2-lagig beplankt doppeltes Ständerwerk	Rigips	SW22RF	EI60	100 125	2xCW75 + 2x15 Rigips Feuerschutzplatte RF oder RFI 2xCW100 + 2x15 Rigips Feuerschutzplatte RF oder RFI	PRESTIGE UT6xx PREMIUM US6xx	■ ■	- -	
2-lagig beplankt doppeltes Ständerwerk	Rigips	SW22DD	EI90	115 140	2xCW75 + 2x20 Rigips Die Dicke RF oder RFI 2xCW100 + 2x20 Rigips Die Dicke RF oder RFI	PRESTIGE UT6xx PREMIUM US6xx	■ ■	- -	
2-lagig beplankt doppeltes Ständerwerk	Rigips	SW22DD	EI90	125 150	2xCW75 + 2x25 Rigips Die Dicke RF oder RFI 2xCW100 + 2x25 Rigips Die Dicke RF oder RFI	PRESTIGE UT6xx PREMIUM US6xx	■ ■	■ ■	
2-lagig beplankt doppeltes Ständerwerk mit eingestellter Platte	Rigips	SW22DL	EI90	105 130	2xCW75 + 2x15 Rigips Duraline (+ 1x 12,5 Rigips Feuerschutz-platte RF oder RFI) 2xCW100 + 2x15 Rigips Duraline (+ 1x 12,5 Rigips Feuerschutz-platte RF oder RFI)	PRESTIGE UT6xx PREMIUM US6xx	■ ■	- -	

	Hersteller	Systembe-zeichnung	Feuerschutz	Wandaufbau	Aufbau	Türsystem	Feuerschutz EI_2 30	Feuerschutz EI_2 90	Hinweis
2-lagig beplankt doppeltes Ständerwerk	Rigips	SW22HA	EI30	100 125	2xCW75 + 2x12,5 Rigips Habito 2xCW100 + 2x12,5 Rigips Habito	PRESTIGE UT6xx PREMIUM US6xx	■ ■	- -	
2-lagig beplankt einfaches Ständerwerk	Rigips	SW22AR	EI30	100 125	1xCW75 + 2x12,5 Rigips Aquaroc 1xCW100 + 2x12,5 Rigips Aquaroc	PRESTIGE UT6xx PREMIUM US6xx	■ ■	- -	
3-lagig beplankt einfaches Ständerwerk	Rigips	SW23AR	EI90	112,5 137,5	1xCW75 + 3x12,5 Rigips Aquaroc 1xCW100 + 3x12,5 Rigips Aquaroc	PRESTIGE UT6xx PREMIUM US6xx	■ ■	- -	
2-lagig beplankt einfaches Ständerwerk	Siniat	SW32	EI30	75 100 125	1xCW50 + 2x12,5 Siniat LaFlamm/LaPlura/LaHydro 1xCW75 + 2x12,5 Siniat LaFlamm/LaPlura/LaHydro 1xCW100 + 2x12,5 Siniat LaFlamm/LaPlura/LaHydro	PRESTIGE UT6xx PREMIUM US6xx	■ ■	- -	
2-lagig beplankt einfaches Ständerwerk	Siniat	SW32	EI60	80 105 130	1xCW50 + 2x15 Siniat LaFlamm/LaPlura/LaHydro 1xCW75 + 2x15 Siniat LaFlamm/LaPlura/LaHydro 1xCW100 + 2x15 Siniat LaFlamm/LaPlura/LaHydro	PRESTIGE UT6xx PREMIUM US6xx	■ ■	- -	
3-lagig beplankt einfaches Ständerwerk	Siniat	SW32	EI60	87,5 112,5 137,5	1xCW50 + 3x12,5 Siniat LaFlamm/LaPlura/LaHydro 1xCW75 + 3x12,5 Siniat LaFlamm/LaPlura/LaHydro 1xCW100 + 3x12,5 Siniat LaFlamm/LaPlura/LaHydro	PRESTIGE UT6xx PREMIUM US6xx	■ ■	- -	
4-lagig beplankt einfaches Ständerwerk	Siniat	SW32	EI90	100 125 150	1xCW50 + 4x12,5 Siniat LaFlamm/LaPlura/LaHydro 1xCW75 + 4x12,5 Siniat LaFlamm/LaPlura/LaHydro 1xCW100 + 4x12,5 Siniat LaFlamm/LaPlura/LaHydro	PRESTIGE UT6xx PREMIUM US6xx	■ ▌	■ ■	
4-lagig beplankt einfaches Ständerwerk	Siniat	SW32	EI90	110 135 160	1xCW50 + 4x15 Siniat LaFlamm/LaPlura/LaHydro 1xCW75 + 4x15 Siniat LaFlamm/LaPlura/LaHydro 1xCW100 + 4x15 Siniat LaFlamm/LaPlura/LaHydro	PRESTIGE UT6xx PREMIUM US6xx	■ ■	■ ■	
3-lagig beplankt einfaches Ständerwerk	Siniat	SW32	EI90	95 120 145	1xCW50 + 3x15 Siniat LaFlamm 1xCW75 + 3x15 Siniat LaFlamm 1xCW100 + 3x15 Siniat LaFlamm	PRESTIGE UT6xx PREMIUM US6xx	■ ■	- -	
2-lagig beplankt einfaches Ständerwerk	Siniat	SW32	EI90	90 115 140	1xCW50 + 2x20 Siniat LaFlamm 1xCW75 + 2x20 Siniat LaFlamm 1xCW100 + 2x20 Siniat LaFlamm	PRESTIGE UT6xx PREMIUM US6xx	■ ■	- -	
2-lagig beplankt einfaches Ständerwerk	Siniat	SW32	EI90	87,5 112,5 137,5	1xCW50 + 2x25 Siniat LaFlamm 1xCW75 + 2x25 Siniat LaFlamm 1xCW100 + 2x25 Siniat LaFlamm	PRESTIGE UT6xx PREMIUM US6xx	■ ■	■ ■	

Bevor Sie das Prospekt weglegen, besuchen Sie unseren Blog auf blog.domoferm.com, damit wir Ihnen die besten Tipps und Tricks rund um Planen, Einrichten, Sanieren, Montieren oder Neubau zeigen können!

Unsere DOMO-Blogger bringen Sie und Ihr Projekt ganz nach vorne.

Tauchen Sie ein in die DOMOFERM- Prospektwelt!

Besuchen Sie uns auf www.domoferm.com und erfahren Sie mehr über unsere Produktwelt und unsere Referenzen.
Im Service Bereich können Sie alle unsere Prospekte und Preislisten sowie auch unser Planungshandbuch kostenlos herunterladen.
Für ein persönliches Beratungsgespräch können Sie direkt über die Händlersuche den DOMOFERM-Händler in Ihrer Nähe finden.
Wir freuen uns auf Ihren Besuch.

Händlerstempel

DOMOFERM GmbH & Co KG
Sonnenweg 1 | 2230 Gänserndorf | Austria
Tel: +43 (0) 2282/8400-0 | Fax:+43 (0) 2282/8400-255
office@domoferm.com | www.domoferm.com

Gültig ab April 2019